THE
NEW
7
M DM 8647E

WSZYSTKIE MODELE BMW W JEDNEJ APLIKACJI.

POBIERZ TERAZ APLIKACJĘ **BMW PRODUCTS**
I ODKRYJ RADOŚĆ Z JAZDY.

Najważniejsze cechy

- Wygląd zewnętrzny i wnętrze
- Komfort i funkcjonalność
- Łączność
- Dynamika jazdy
- Systemy wspomagające kierowcę
- Ładowanie

Warianty modelowe

Modele i pakiety
- Stylistyka Pure Excellence
- Pakiet sportowy M
- Pakiet sportowy M Pro
- BMW serii 7 Plug-in-Hybrid
- BMW serii 7 z napędem elektrycznym
- BMW serii 7 M

Wyposażenie

Najważniejsze wyposażenie

Koła i opony

Kolorystyka karoserii

Kolorystyka wnętrza

Oryginalne akcesoria BMW

Dane techniczne

Serwis BMW

BMW 740i:
21-calowe obręcze kół M ze stopów lekkich Star Spoke 908 M Bicolor z ogumieniem mieszanym, lakier metalizowany C64 mroźny ciemny szary, pakiet sportowy M, tapicerka BMW Individual ze skóry Merino VDF2 amarone z ekskluzywnymi elementami, listwy ozdobne BMW Individual Carbon Fibre ze srebrnymi nitkami / czarny lakier fortepianowy.

Zużycie paliwa w l/100 km (cykl mieszany): 7,0–8,0
Emisja CO_2 w g/km (cykl mieszany): 159–183

BMW i7 xDrive60:
21-calowe aerodynamiczne obręcze kół BMW Individual 910 Multicolor Dark Grey z błyszczącym szlifem 3D i ogumieniem mieszanym, lakier metalizowany C4P oksydowany szary, tapicerka BMW Individual ze skóry Merino oraz połączenia wełny i kaszmiru VEII w kolorze białego dymu i jasnoszarym z ekskluzywnymi elementami, drewno szlachetne porowatego jesionu Flowing Grey.

Zużycie energii w kWh/100 km (cykl mieszany): 18,4–19,6
Zasięg elektryczny: 625–591

Przedstawiono tu modele, zakres wyposażenia i możliwości konfiguracji (wyposażenie standardowe i dodatkowe) samochodów dostarczanych przez BMW AG na rynek międzynarodowy. Zakres wyposażenia i możliwości konfiguracji wyposażenia standardowego i dodatkowego w poszczególnych modelach mogły ulec zmianie po zamknięciu wydania 02.05.2022 r. Szczegółowych informacji udzielają salony sprzedaży BMW. Zmiany konstrukcji i wyposażenia zastrzeżone.

THIS IS FORWARDISM.

Forwardism is for those with the collective mindset to shape what's next. For those committed to tomorrow, restlessly striving for more. For those who believe in the merits of progress. Who believe to move is to grow. Not only enriching themselves but enriching those around them. For those with progressiveness as their natural state.

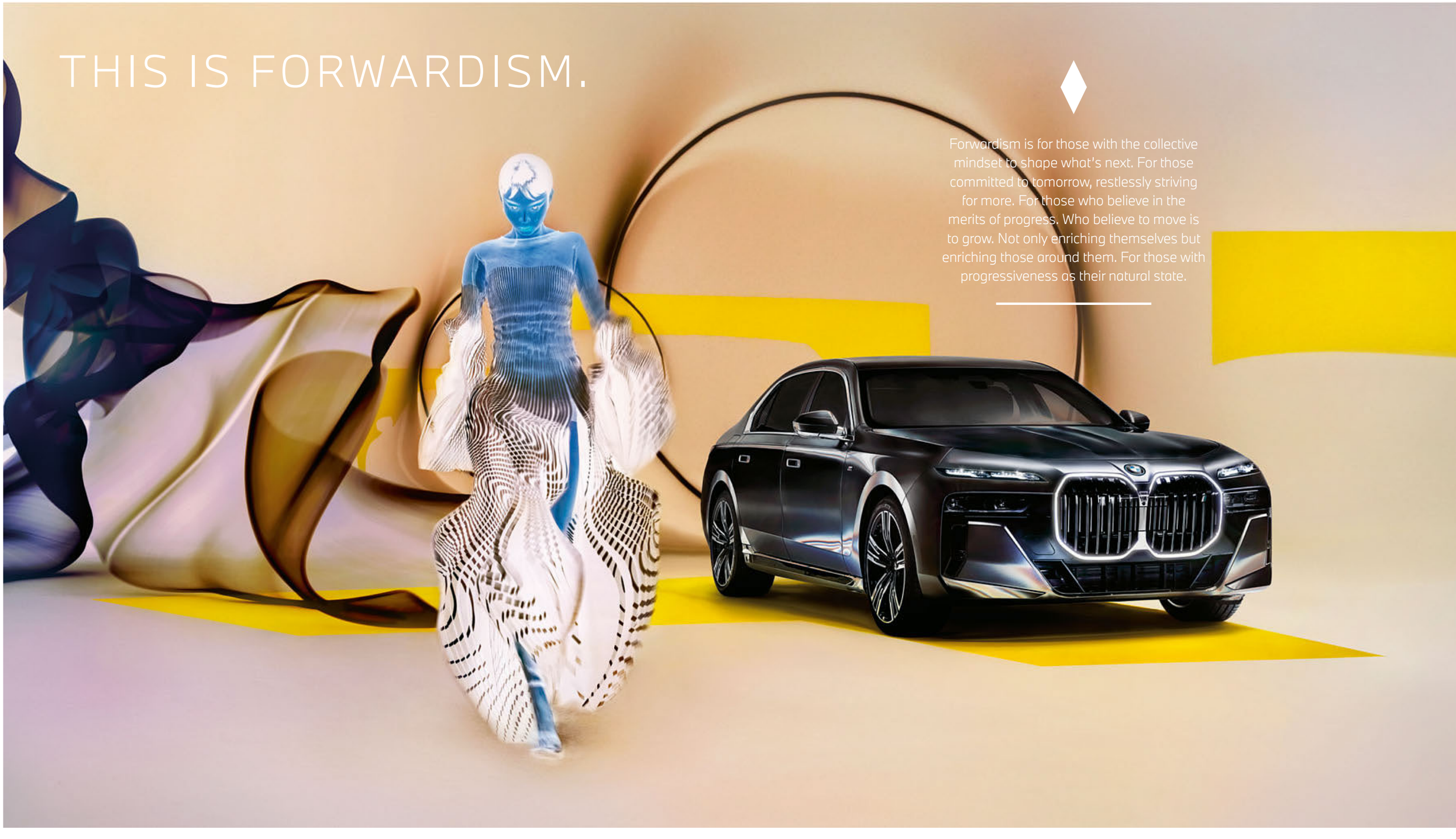

KAŻDY RUCH MA
SWOJĄ IKONĘ.

NOWA DEFINICJA
LUKSUSU.

ODWAGA, BY KSZTAŁTOWAĆ PRZYSZŁOŚĆ.

Prezencja, która fascynuje: BMW serii 7 wyznacza początek nowej ery i jest wyraźnym znakiem postępu. Nowy, definiujący styl front BMW serii 7 jest progresywny, odważny i niepowtarzalny – imponuje dzięki charakterystycznej podświetlanej atrapie chłodnicy BMW i niezwykle płaskim kryształowym reflektorom Iconic Glow.

Opisy i ilustracje zawierają wyposażenie dodatkowe.

DOSKONAŁOŚĆ OD PIERWSZEGO WEJRZENIA.

Precyzyjnie poprowadzone linie kreślą smukłą sylwetkę BMW serii 7. Estetykę jego imponującego wyglądu charakteryzują duże powierzchnie i płynne przejścia. Sportowy i elegancki dwukolorowy lakier BMW Individual ujawnia swój niepowtarzalny charakter w każdym calu.

Opisy i ilustracje zawierają wyposażenie dodatkowe.

POSTĘP ZNA TYLKO JEDEN KIERUNEK: NAPRZÓD.

Już pierwsze wrażenie świadczy o tym, że BMW serii 7 zostało stworzone do tego, aby dominować na drodze. Obszerne kontury, klarowna forma i płaskie lampy tylne nadają tyłowi samochodu mocny i zdecydowany wygląd, dzięki czemu prezentuje się w całej swojej elegancji.

Opisy i ilustracje zawierają wyposażenie dodatkowe.

ESTETYKA ZAPOWIADAJĄCA SUWERENNĄ SIŁĘ.

W BMW M760e elegancja i sportowy charakter łączą się w sposób fascynujący od pierwszej sekundy. Wyrazista atrapa chłodnicy BMW i wyselekcjonowane detale stylistyczne w błyszczącym kolorze czarnym* nadają sportowej limuzynie atletyczny, a jednocześnie szlachetny wygląd. I w imponujący sposób ukazują dynamikę, którą symbolizuje litera M.

Opisy i ilustracje zawierają wyposażenie dodatkowe.
*Detale w błyszczącym kolorze czarnym tylko w połączeniu z opcjonalnym pakietem M Performance.

SPOTKANIE WIZJONERÓW.

NICK KNIGHT , JEDEN Z NAJBARDZIEJ WPŁYWOWYCH I WIZJONERSKICH FOTOGRAFÓW NASZYCH CZASÓW, KONSEKWENTNIE DĄŻY DO PRZEŁAMYWANIA ARTYSTYCZNYCH I TECHNICZNYCH GRANIC. Z OKAZJI PREMIERY NOWEGO BMW i7 NICK KNIGHT STWORZYŁ SERIĘ ZDJĘĆ SAMOCHODU, KTÓRE ODDAJĄ KONCEPCJĘ PRZYSZŁOŚCI „FORWARDYZM" (PRZYSZŁOŚCIOWEGO MYŚLENIA).

Powiedział Pan kiedyś, że fotografia jest opacznie rozumianym medium, ponieważ ludzie myślą, że chodzi w niej tylko o pokazanie tego, co widzimy. Ale dla Pana fotografia to tworzenie czegoś, czego nie widzimy, i odzwierciedlanie percepcji artysty. W jaki sposób pokazuje nam Pan to, czego nie widzimy?

Fotografia to moment całkowicie wyjęty z kontekstu. Pokazuje niewielką część czegoś, co odzwierciedla interpretacje naszych pragnień. Nie jest obiektywnym zapisem tego, co widzimy. Kiedy robię zdjęcie, chcę pokazać to, co chciałbym zobaczyć, czego pragnę i co mnie zaskakuje.

Dobry fotograf sprawia, że czujemy rzeczy, których wcześniej nie czuliśmy. Jak podszedł Pan do zadania przedstawienia w nowy sposób czegoś tak dobrze nam znanego jak samochód?

W tej kampanii chciałem nieco uwolnić percepcję ludzi i pozwolić im interpretować obrazy w nowy sposób. Dlatego też cyfrowo odwróciłem przestrzeń barwową. Kiedy patrzyłem na ekran, widziałem inny świat niż ten przed obiektywem. To już nie był świat, w którym żyjemy; to była wyobrażona przestrzeń, która nie istnieje i daje nam wolność odczuwania nowych rzeczy. To nie tylko otwiera nowe formy widzenia, ale także uwalnia nas od pewnych wyborów i ograniczeń rzeczywistości.

W odniesieniu do filmu modowego twierdzi Pan, że pokazany przedmiot determinuje narrację filmu. Co to oznacza, gdy przeniesiemy tę zasadę na BMW i7?

Samochód uosabia zestaw wartości i dokonanych wyborów: wykończenie, tekstury – wszystko, co zostało użyte do stworzenia samochodu, coś symbolizuje. Aby to przekazać, trzeba zrozumieć te wartości. W przeciwnym razie trudno będzie zrobić dobre zdjęcia. Zdałem sobie z tego sprawę, gdy w połowie lat 80. zacząłem pracować dla japońskiego projektanta Yohji Yamamoto. Jego ówczesne ubrania nie przypominały niczego, co znano do tej pory. Pozwalały inaczej spojrzeć na człowieka, a ja starałem się zrozumieć, co projektant chciał wyrazić. Moda polega na odrzucaniu tego, co jest, i zastępowaniu tego czymś nowym. Dokładnie to zrobił wtedy Yamamoto i myślę, że BMW robi to samo z BMW i7.

Jaką historię opowiada ten samochód z Pana punktu widzenia?

Pierwszą rzeczą, jaką zauważyłem po wejściu do BMW i7, było to, że jest to bezpieczna i ekscytująca przestrzeń. Samochód daje poczucie luksusu – od razu czujesz, że jesteś pod dobrą opieką i nie odczuwasz żadnej presji. Ma się wrażenie, że został wykonany specjalnie dla Ciebie i zgodnie z Twoimi osobistymi życzeniami, co również jest luksusem. Ponadto zauważyłem, że jest mocno otwarty na przyszłość. Samochód już teraz wchodzi w interakcję z nowym światem, który powstaje wokół nas. Sztuczna inteligencja i technologie wspierają kierowcę, potęgując radość z każdej jazdy. Samochodu nie da się zmienić tak, jak zmienia się na przykład moda, ale ten model odzwierciedla zmiany w społeczeństwie.

Nowe BMW i7 powstało pod znakiem „forwardyzmu" i wyznacza początek nowej ery. Co kojarzy się Panu z tą koncepcją?

Dla mnie „forwardyzm" oznacza, że nie boję się tego, co nadchodzi, ani głębokich zmian zachodzących w społeczeństwie. Fascynują mnie takie pojęcia, jak wirtualna rzeczywistość, awatarowe wersje nas samych, uczenie maszynowe czy sztuczna inteligencja. Moim zadaniem jako artysty jest zastanawianie się nad tym, kim jesteśmy i tworzenie świata, w którym chcielibyśmy żyć – z pięknymi rzeczami, które poruszają nasze emocje. W tym celu muszę interesować się przyszłością, robotyką i sztuczną inteligencją. Muszę korzystać z nowych możliwości, aby dzięki artystycznym wizjom społeczeństwa stworzyć lepszą przyszłość.

A jak koncepcja „forwardyzmu" znalazła odzwierciedlenie w Pana pracy z BMW i7?

Podoba mi się idea, że w „forwardyzmie" chodzi o to, by iść w przyszłość, a nie odwoływać się do przeszłości. Według mnie tylko w ten sposób możemy naprawdę wyrazić siebie i wyznaczyć sobie ambitne cele. Dlatego postanowiłem odwrócić kolory w tych ujęciach i pracować w przestrzeni barwowej, która mówi: „to jest nowe, to jest coś, czego jeszcze nie widzieliście". To był punkt wyjścia dla tej pracy, aby zachęcić ludzi do myślenia o przyszłości. Szczególnie ważne było dla mnie, aby samochód wyglądał zupełnie inaczej niż do tej pory.

DROGA W NOWYM ŚWIETLE.

NOWA TWARZ, NOWY BŁYSK W OCZACH. WRAZ NOWYM BMW i7 DEBIUTUJĄ REFLEKTORY POZOSTAWIAJĄCE W CIENIU WSZYSTKIE INNE. BMW WSPÓLNIE Z FIRMĄ SWAROVSKI OPRACOWAŁO KRYSZTAŁOWE REFLEKTORY O NIESPOTYKANYM WYGLĄDZIE.

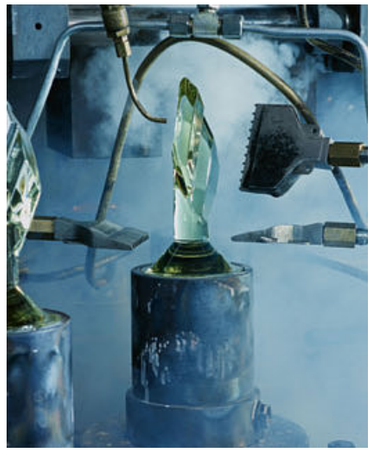

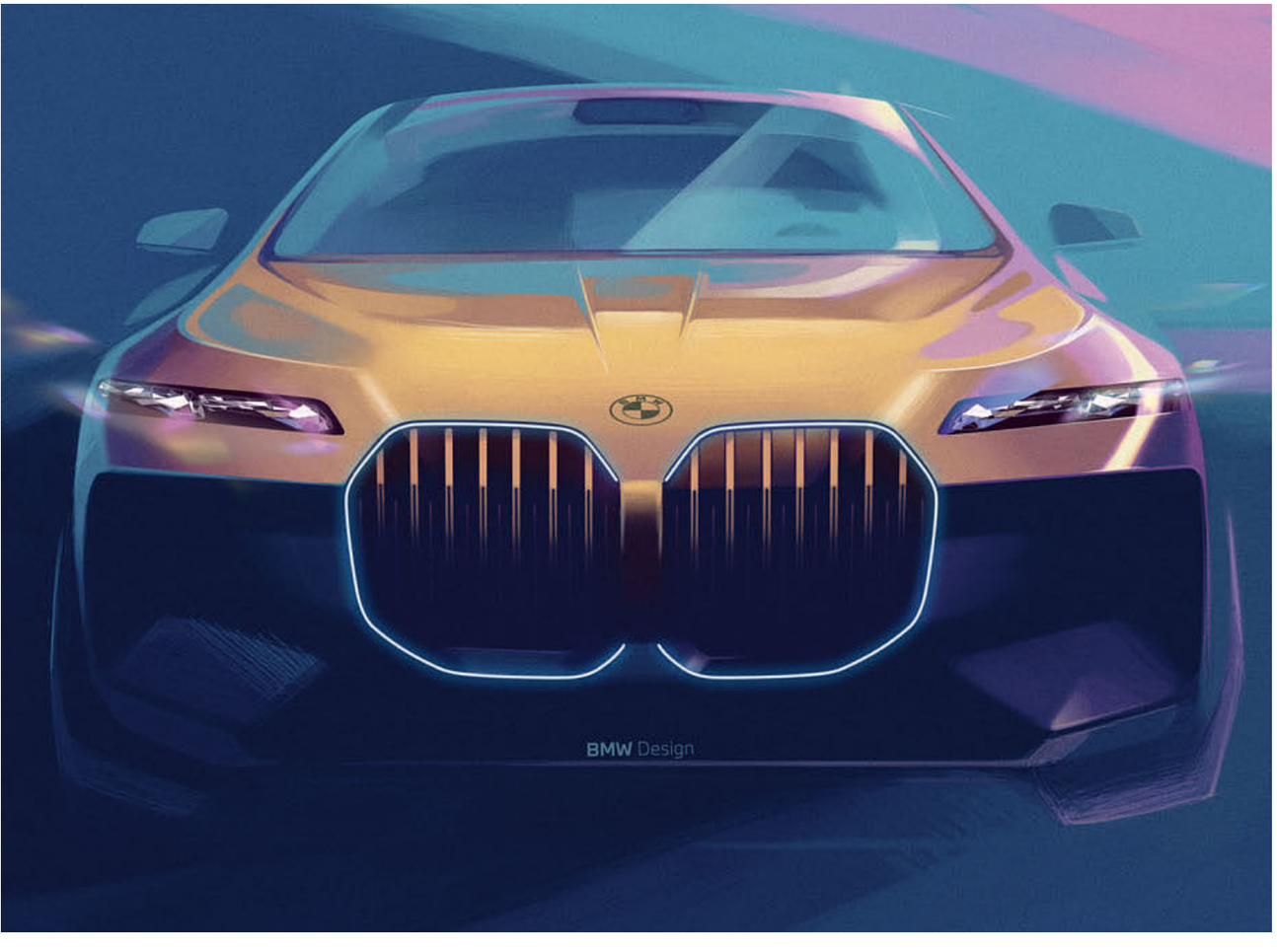

W gminie Wattens liczącej 8000 mieszkańców za niepozornymi fasadami dzieją się cuda, których efektem są niezwykłe kryształy. Kolory, kształty i fasety są efektem sprawdzonych technik produkcji, które założyciel firmy Daniel Swarovski opracował już pod koniec XIX wieku, a także innowacyjnych, zaawansowanych technologii, dzięki którym to, co pozornie niemożliwe, staje się możliwe. Tak jest również w przypadku kryształowych reflektorów BMW Iconic Glow, które debiutują wraz z nowym BMW i7.

TO MATERIAŁ DECYDUJE O PRECYZJI.

Proces tworzenia każdego kryształu Swarovskiego rozpoczyna się w hucie szkła, w surowym i gorącym środowisku, a następnie nabiera coraz bardziej określonego kształtu. Szlif i powlekanie wykonywane są przez roboty w tzw. fabryce kryształów przyszłości. Ale żaden kryształ nie opuszcza fabryki bez kontroli jakości okiem eksperta – oczywiście przy użyciu lupy pomiarowej. Przez połączenie swoich kompetencji i wykorzystanie tego skomplikowanego procesu w reflektorach Swarovski i BMW wyznaczają nowe standardy na drogach i w segmencie luksusowym.

MAGIA KRYSZTAŁÓW.

Aby lepiej zrozumieć działanie reflektorów, przyjrzyjmy się dokładniej kryształom. Oprócz podświetlanych konturów atrapy chłodnicy front nowego BMW i7 wyróżnia się przede wszystkim podziałem reflektorów na dwie części umieszczone jedna nad drugą. Kryształy rozmieszczone są po dwie pary na całej długości górnego reflektora. Za nimi ukryte są indywidualnie sterowane diody LED tworzące nieregularne, żywe światło. Pełnią funkcję świateł dziennych i kierunkowskazów. Poniżej dyskretnie umieszczone są światła drogowe i mijania. Za dnia wyglądają niemal jak wloty powietrza, co wyraźnie podkreśla kryształki w górnym reflektorze.

NOWA FORMA LUKSUSU.

Kryształowe reflektory to także nowe oblicze luksusu w motoryzacji. Oprócz starannej obróbki i niezwykłych właściwości kryształy stanowią istotną część nowego scenariusza powitalnego „Great Entrance Moment". Gdy zbliżasz się do samochodu, rozpoczyna się pokaz świetlny: od atrapy chłodnicy poprzez kryształowe reflektory aż po boczny dywan świetlny wyświetlane są zachodzące na siebie kryształy. Dla BMW oznacza to przede wszystkim kształtowanie nowoczesnego luksusu, który wyznacza zmianę paradygmatu poprzez skupienie się na zrównoważonym rozwoju. Patrząc zawsze do przodu, nowe reflektory kryształowe już teraz oświetlają drogę do ekscytującej przyszłości, w której światło będzie odgrywało coraz ważniejszą rolę – w tworzeniu scen, indywidualizacji i osobistej radości z jazdy.

DĄŻENIE DO DOSKONAŁOŚCI.

BMW serii 7 łączy elegancję, komfort i najnowocześniejsze technologie, tworząc atmosferę, w której każda chwila jest niezwykłym przeżyciem. Wnętrze zredukowane jest do tego, co najważniejsze – ponadczasowe, nowoczesne i klarowne. Elementem przyciągającym wzrok jest zakrzywiony wyświetlacz BMW i panel interakcji BMW pomiędzy niemal niewidocznymi kratkami wentylacyjnymi. Szlachetne detale, takie jak szklana aplikacja CraftedClarity z wykonanego ręcznie szkła kryształowego, dodatkowo wzbogacają luksusowe wnętrze.

Opisy i ilustracje zawierają wyposażenie dodatkowe.

PRAWDZIWA WIELKOŚĆ NIE ZNA GRANIC.

Luksusowe i wypełnione światłem wnętrze BMW serii 7 otacza pasażerów niezrównaną przestronnością. Szklany dach panoramiczny Sky Lounge zapewnia poczucie komfortu we wnętrzu i otwiera wyjątkowe widoki na zewnątrz. Wyśmienity komfort siedzenia i duża przestrzeń na nogi zadowolą nawet najbardziej wymagających.

Opisy i ilustracje zawierają wyposażenie dodatkowe.

POZNAWAJ INNOWACJE WSZYSTKIMI ZMYSŁAMI.

BMW iDrive najnowszej generacji pozwala na bezproblemowe korzystanie z cyfrowych rozwiązań w samochodzie: ekran dotykowy i sterowanie głosowe umożliwiają intuicyjną interakcję z systemem inforozrywki. Na przykład w celu dostosowania wrażeń z jazdy za pomocą trybów My Mode. Sportowe, wydajne lub zrównoważone – w zależności od wybranego trybu Twoje BMW odpowiednio dostosowuje ustawienia dynamiki jazdy i wnętrza. Na życzenie odpowiednią ścieżkę dźwiękową zapewnia system Bowers & Wilkins Diamond Surround.

Opisy i ilustracje zawierają wyposażenie dodatkowe.

PORA NA SPEKTAKL.

System rozrywki z tyłu Experience za naciśnięciem przycisku przekształca tylną część kabiny BMW serii 7 w prywatny salon. Ciesz się ekranem kinowym BMW o przekątnej 31,3 cala i rozrywką na najwyższym poziomie. Wszystkie funkcje można obsługiwać bezpośrednio na wyświetlaczu wielodotykowym. Można też wygodnie korzystać z ekranów Touch Command w drzwiach. Aby zapewnić najwyższy komfort, drzwi BMW serii 7 otwierają się i zamykają w pełni automatycznie. Możesz przy tym wybrać sposób dostępu do świata rozrywki: bezpośrednio na drzwiach, za pośrednictwem aplikacji My BMW, kluczyka samochodowego, wyświetlacza kontrolnego.

Opisy i ilustracje zawierają wyposażenie dodatkowe.

[1] Obsługa za pomocą aplikacji My BMW spodziewana jest od 03/23 r.

FASCYNUJE OD SIEDMIU GENERACJI: THE 7.

BYŁ ROK 1977, KIEDY TO SAMOCHODY KLASY LUKSUSOWEJ STWORZYŁY BEZPRECEDENSOWE POŁĄCZENIE POTĘŻNEJ DYNAMIKI ORAZ INNOWACYJNEJ MOTORYZACJI – BMW SERII 7. DZIŚ JESTEŚMY ŚWIADKAMI KONTYNUACJI TEGO NOWOCZESNEGO PODEJŚCIA – I NOWEGO POZIOMU PRZYSZŁOŚCIOWYCH TECHNOLOGII. CZAS NA TRWAŁY POSTĘP. CZAS NA KOLEJNĄ GENERACJĘ BMW SERII 7.

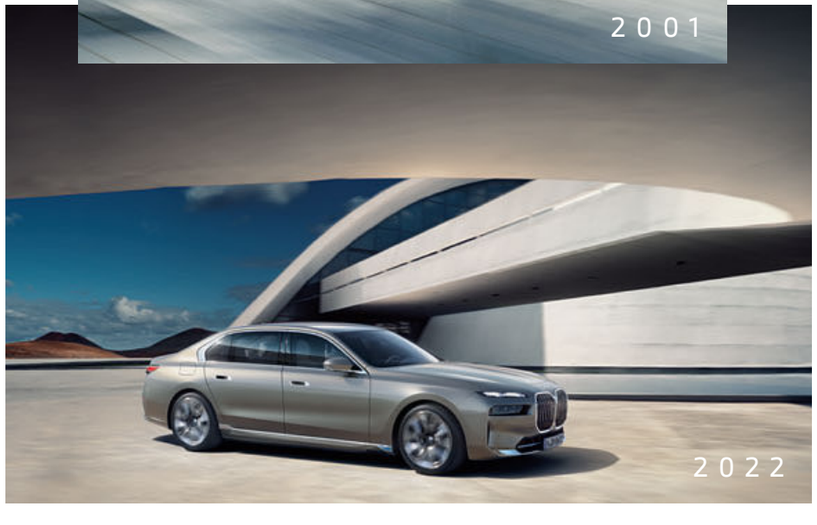

WIELE ŚWIATÓW – A Z KAŻDEGO TO, CO NAJLEPSZE.

Czy to z mocnym silnikiem spalinowym, czy jako wydajna hybryda plug-in, sportowy model M, czy z napędem w pełni elektrycznym: BMW serii 7 spełni wszystkie wymagania, jakie mu postawisz. Niezależnie od wybranego wariantu elegancka limuzyna zachwyca doskonałymi osiągami i elektryzującą dynamiką.

Opisy i ilustracje zawierają wyposażenie dodatkowe.

EUFORIA: BEZGRANICZNA.

Czysta radość z jazdy: adaptacyjne zawieszenie pneumatyczne obu osi i zintegrowany aktywny układ kierowniczy zapewniają niesamowite wrażenia z jazdy, charakteryzujące się maksymalną stabilnością, zwrotnością i dynamiką. System regulacji układu jezdnego Executive Drive Pro kompensuje nierówności drogi i minimalizuje siły działające na pasażerów na zakrętach, zapewniając maksymalny komfort na wszystkich miejscach. Systemy wspomagające kierowcę w BMW serii 7 wyznaczają nowe standardy pod względem zaawansowania. Zapewniają wsparcie we wszystkich sytuacjach na drodze i oferują maksymalne bezpieczeństwo.

Opisy i ilustracje zawierają wyposażenie dodatkowe.

PROSTE ŁADOWANIE W DOMU I W MIEJSCACH PUBLICZNYCH.

Szybka ładowarka uniwersalna należąca do wyposażenia standardowego umożliwia bezpieczne i wygodne ładowanie elektrycznego BMW serii 7 w domu z dowolnego gniazdka. Jeszcze wygodniejsze ładowanie zapewnia inteligentna stacja BMW Wallbox dostępna na życzenie u dealerów BMW. Karta BMW Charging zapewnia dostęp do ogólno-europejskiej sieci ładowania do szybkiego ładowania w miejscach publicznych na atrakcyjnych warunkach.

KOMFORT ŁADOWANIA, KTÓRY TOWARZYSZY CI WSZĘDZIE.

Dzięki BMW Charging możesz zawsze łatwo, szybko i wygodnie ładować akumulator w podróży. Elektryczne modele BMW serii 7 są wyposażone w kabel do ładowania typu 3 oraz praktyczną kartę BMW Charging. Sieć BMW Charging zapewnia dostęp do ponad 305 tysięcy punktów ładowania w całej Europie. A dzięki aplikacji My BMW zawsze znajdziesz stację ładowania w pobliżu.

Opisy i ilustracje zawierają wyposażenie dodatkowe.

M SE 1458

MODELE

PRZEGLĄD WARIANTÓW MODELOWYCH.

STYLISTYKA PURE EXCELLENCE

Prezencja, która przyćmiewa wszystko: BMW serii 7.

+

PAKIET SPORTOWY M

Atletyczne i pełne charakteru: BMW serii 7 z pakietem sportowym M.

PAKIET SPORTOWY M PRO

Sportowa radość z jazdy z najwyższej półki: BMW serii 7 z pakietem sportowym M Pro.

HYBRYDY BMW TYPU PLUG-IN

Dwa światy zapewniające wydajność i dynamikę: BMW serii 7 Plug-in Hybrid[1].

SAMOCHÓD ELEKTRYCZNY BMW

Elektryzująco eleganckie: BMW i7.

SAMOCHÓD BMW M

Estetyka i dominacja: BMW M760e[1].

[1] Przewidywany termin wprowadzenia: 03/2023.

WARIANTY MODELOWE.

	740d xDrive[1, 2, 3]	
Skrzynia biegów	8-stopniowa automatyczna	
Cylindry/pojemność, liczba/cm³	6/2993	
Moc znamionowa kW (KM)	220 (299)[5]	

HYBRYDY PLUG-IN BMW / SAMOCHÓD ELEKTRYCZNY

	750e xDrive[1, 2, 4]	i7 xDrive60[1]
Skrzynia biegów	8-stopniowa automatyczna	1-stopniowa automatyczna
Cylindry/pojemność, liczba/cm³	6/2998	-
Moc systemowa w kW (KM)	360 (490)[5, 6]	400 (544)

MODEL BMW M

	M760e xDrive[1, 2, 4]	
Skrzynia biegów	8-stopniowa automatyczna	
Cylindry/pojemność, liczba/cm³	6/2998	
Moc systemowa w kW (KM)	420 (571)[5, 6]	

[1] Ten wariant silnika nie jest dostępny we wszystkich krajach. Więcej informacji można uzyskać u dealerów BMW.
[2] Wartości wstępne; brakujące dane nie były dostępne w chwili zamknięcia wydania.
[3] Przewidywany termin wprowadzenia: 12/2022.
[4] Przewidywany termin wprowadzenia: 03/2023.
[5] Generowana przez silnik spalinowy (podana wartość znamionowa) oraz silnik elektryczny (maksymalnie podana wartość znamionowa).
[6] Moc zależy od stanu naładowania akumulatora.

WYBRANE WYPOSAŻENIE STANDARDOWE.

Znajdziesz tu wybrane wyposażenie standardowe swojego samochodu. Dowiedz się więcej dzięki nowej aplikacji BMW Products dostępnej teraz na smartfony i tablety.

WYGLĄD ZEWNĘTRZNY

Rozszerzony pakiet lusterek zewnętrznych

Rozszerzony pakiet lusterek zewnętrznych umożliwia wygodne elektryczne składanie lusterek zewnętrznych po zaparkowaniu. Oszczędza to przestrzeń i zapobiega uszkodzeniom. Funkcja automatycznego przyciemniania po stronie kierowcy zapobiega po zmroku oślepianiu przez reflektory pojazdów jadących z tyłu.

Diodowe reflektory adaptacyjne

Diodowe reflektory adaptacyjne z technologią matrycową automatycznie dostosowują się do warunków – zarówno na autostradach, jak i na zwykłych drogach pozamiejskich. Również przy złej pogodzie zyskujesz lepszą widoczność. Dla zapewnienia maksymalnej widoczności reflektor wykrywa nadjeżdżające pojazdy, jak również te znajdujące się przed nim, i automatycznie „wycina" je z wiązki świateł drogowych.

Elementy zewnętrzne

Wszystkie elementy zewnętrzne są starannie dopasowane i podkreślają prezencję samochodu. Imponująca atrapa chłodnicy zapewnia Twojemu BMW natychmiastową rozpoznawalność. Chowane klamki drzwi, listwy ozdobne w błyszczącym chromie i płynne przejścia w widoku bocznym podkreślają jego elegancki charakter.

WNĘTRZE

Drewno szlachetne lipy Fineline, brązowe, porowate

Listwy ozdobne z drewna szlachetnego lipy Fineline, brązowe, porowate

Veganza

Veganza KVRI koniak, Veganza KVJY czarno-burgundowy, Veganza KVMY mokka i Veganza KVSW czarny.

Dywaniki welurowe

Dopasowane dywaniki welurowe chronią podłogę przed brudem i wodą i są łatwe w czyszczeniu.

Oświetlenie ambientowe

Oświetlenie ambientowe pozwala cieszyć się podczas jazdy relaksującym, przytulnym światłem wewnątrz pojazdu. Pośrednio oświetlane są m.in. drzwi, konsola środkowa i przestrzeń na nogi. Na zewnątrz witają Cię dynamiczne światła powitalne z efektowną sekwencją graficzną.

Szklany dach panoramiczny

Dzięki dużej powierzchni szklany dach panoramiczny pozwala Ci cieszyć się niezwykłym poczuciem przestrzeni: szklana powierzchnia rozciąga się nieprzerwanie od przedniej do tylnej szyby, tworząc przyjazną, jasną atmosferę. Uzupełnieniem szklanego dachu jest elektryczna podsufitka.

ŁĄCZNOŚĆ I INFOROZRYWKA

BMW Live Cockpit Plus

Wraz z BMW Live Cockpit Plus otrzymujesz zakrzywiony wyświetlacz BMW. Łączy on w pełni cyfrowy wyświetlacz wskaźników o przekątnej 12,3˝ i dotykowy wyświetlacz kontrolny o przekątnej 14,9˝. Zintegrowana nawigacja poprowadzi Cię szybko i wygodnie do celu. Inteligentny asystent osobisty i integracja smartfonów zwiększają komfort obsługi.

BMW iDrive

BMW iDrive płynnie łączy się Twoim codziennym środowiskiem cyfrowym: w nowoczesnym wnętrzu pojazdu, z intuicyjnie rozmieszczonymi panelami obsługi. Interakcja z systemem inforozrywki za pośrednictwem ekranu dotykowego i sterowania głosowego jest zawsze prosta i naturalna i zapewnia całościowe, inteligentne i emocjonujące wrażenie. Zawsze na bieżąco.

Panel interakcji BMW

Wygląd kryształowego szkła i dynamiczne oświetlenie: panel interakcji BMW prezentuje się niczym szlachetna biżuteria, rozciągając się od drzwi przez całą deskę rozdzielczą. W imponujący sposób łączy w sobie wygląd, wrażenia dotykowe i funkcjonalność. Integruje różne panele obsługi i niemal niewidoczne kratki wentylacyjne.

Tablet BMW Touch Command

Tablet BMW Touch Command umożliwia intuicyjną i wygodną obsługę wielu funkcji z zakresu komfortu i inforozrywki z tylnych siedzeń. 5,5-calowe wyświetlacze TFT w tylnych drzwiach służą również jako dotykowe piloty do obsługi systemu rozrywki z tyłu. Wyświetlacze automatycznie dostosowują się do wybranego trybu My Mode.

System nagłośnienia Surround marki Bowers & Wilkins

Czy to muzyka, czy rozrywka – system nagłośnienia Surround marki Bowers & Wilkins zapewnia podczas jazdy doskonały odbiór dźwięku. Umieszczone w drzwiach głośniki niskotonowe z kompensacją impulsową zapewniają zrównoważony bas, a gdy głośniki średniotonowe z technologią Continuum czyste tony średnie. Oprócz tego z tyłu znajdują się dodatkowe głośniki w zagłówkach.

Tryby My Mode

Sportowo, wydajnie lub indywidualnie – tryby My Mode tworzą spójne wrażenia z jazdy. Wskazania i oświetlenie wnętrza dostosowują się danego trybu. Charakterystykę uzupełniają odpowiednie właściwości jezdne. W zależności od pojazdu i wyposażenia do wyboru jest nawet siedem różnych trybów.

DYNAMIKA JAZDY

Sportowa skrzynia Steptronic

8-stopniowa sportowa skrzynia Steptronic umożliwia zarówno komfortowe swobodne toczenie się pojazdu, jak i bardzo dynamiczną jazdę ze sportową zmianą przełożeń – automatycznie lub za pomocą łopatek przy kierownicy. W trybie SPORT i przy dźwigni biegów w pozycji S/M zmiana przełożeń odbywa się tak, aby umożliwiać najwyższe osiągi.

Standardowy układ jezdny

Oferowany standardowo adaptacyjny układ jezdny zapewnia wysoką precyzję prowadzenia, zwinność i komfort zawieszenia. A to dzięki regulacji poziomu zawieszenia obu osi i adaptacyjnymi amortyzatorom na wszystkich kołach. Przy wyższych prędkościach zawieszenie obniża się o 10 mm, co dodatkowo stabilizuje Twoje BMW.

Układ kierowniczy

Układ kierowniczy łączy w sobie wysoką dynamikę jazdy z niewielką siłą kierowania. W zależności od prędkości jazdy system zapewnia odpowiednie wspomaganie układu kierowniczego. Ułatwia parkowanie i wyparkowywanie, a także bezpieczne utrzymywanie toru jazdy przy dużych prędkościach. Tryby My Mode umożliwiają wybór pomiędzy ustawieniem komfortowym a sportowym.

Adaptacyjne zawieszenie pneumatyczne obu osi

Standardowe adaptacyjne zawieszenie pneumatyczne obu osi z automatyczną regulacją poziomu zapewnia wyjątkowy komfort i jednocześnie wysoką dynamikę jazdy. W połączeniu z adaptacyjnymi amortyzatorami zawieszenie pneumatyczne poprawia nie tylko komfort, ale także właściwości jezdne, zapewniając jeszcze większą zwinność i bezpieczeństwo jazdy – zwłaszcza przy pełnym obciążeniu.

SYSTEMY WSPOMAGAJĄCE KIEROWCĘ I BEZPIECZEŃSTWO

Asystent parkowania

Asystent parkowania ułatwia parkowanie i manewrowanie w ciasnych miejscach. Kamera cofania, czujniki odległości i funkcja hamowania awaryjnego zapobiegają szkodom parkingowym. Ponadto Twoje BMW rozpoznaje podczas jazdy odpowiednie miejsca do parkowania i w razie potrzeby parkuje automatycznie. Asystent cofania wspomaga Cię, np. na ciasnej przestrzeni.

Active Guard Basic

Active Guard łączy w sobie pomocne systemy wspomagające kierowcę: ostrzeganie przed kolizją czołową i przy skręcie w lewo, asystenta omijania praz ostrzeganie przed opuszczeniem pasa ruchu z naprowadzaniem na pas zwiększające bezpieczeństwo jazdy. Wskazanie ograniczeń prędkości ze wskazaniem wyprzedzającym i wskazaniem zakazu wyprzedzania oraz ręczny asystent ograniczeń prędkości pomagają w zachowaniu dopuszczalnej prędkości.

Ogranicznik prędkości

Ręczny ogranicznik prędkości umożliwia indywidualne ustawienie maksymalnej prędkości jazdy. To szczególnie komfortowa funkcja w krajach z generalnym ograniczeniem prędkości na autostradach. Jeśli chcesz przez krótki czas jechać szybciej, wystarczy mocniej nacisnąć pedał gazu.

Asystent skupienia

Asystent skupienia monitoruje prowadzenie kierowcy pod kątem objawów zmęczenia, takich jak na przykład niestabilny tor jazdy. Jeśli system wykryje jakiekolwiek nieprawidłowości, reaguje: na wyświetlaczu kontrolnym pojawia się zalecenie odpoczynku, aby sposób zapobiec niebezpiecznym sytuacjom.

Asystent świateł drogowych

Włączanie i wyłączanie świateł drogowych – nadjeżdżające pojazdy lub pojazdy znajdujące się przed Tobą wymagają dużej uwagi w nocy. Asystent świateł drogowych odciąża kierowcę, wykrywając zarówno nadjeżdżające pojazdy, jak i znajdujące się przed nim. W razie potrzeby automatycznie przełącza się między światłami mijania i drogowymi, dzięki czemu można w pełni skoncentrować się na jeździe.

Regulator prędkości z funkcją hamowania

Regulator prędkości z funkcją hamowania zapamiętuje żądaną prędkość od ok. 30 km/h i utrzymuje ją na stałym poziomie również na zjazdach. W razie potrzeby istnieje możliwość automatycznego uruchomienia hamulców. Funkcję obsługuje się wygodnie na kierownicy wielofunkcyjnej.

KOMFORT I FUNKCJONALNOŚĆ

Standardowe fotele przednie

Fotele standardowe z przodu z podparciem lędźwiowym, ogrzewaniem i elektryczną regulacją z funkcją pamięci, także dla ustawień lusterek zewnętrznych i kolumny kierownicy.

WYBRANE WYPOSAŻENIE STANDARDOWE.

Znajdziesz tu wybrane wyposażenie standardowe swojego samochodu. Dowiedz się więcej dzięki nowej aplikacji BMW Products dostępnej teraz na smartfony i tablety.

Siedzenia tylne

Na trzech pełnowymiarowych tylnych siedzeniach pasażerowie mogą cieszyć się maksymalnym komfortem. Podłokietnik środkowy, poduszka komfortowa w opcjonalnym fotelu wielofunkcyjnym oraz zintegrowane zagłówki zapewniają komfortowe warunki do wypoczynku na zewnętrznych siedzeniach. Trzypunktowe pasy bezpieczeństwa i uchwyty ISOFIX do mocowania fotelików dziecięcych zwiększają bezpieczeństwo.

Ogrzewanie foteli przednich

Jeszcze zanim silnik osiągnie temperaturę roboczą, regulowane w różnych stopniach intensywności ogrzewanie foteli przednich szybko zapewnia przyjemne ciepło. Elementy grzewcze ogrzewają siedzisko, podparcia boczne oraz całą powierzchnię oparcia fotela – oddzielnie i odpowiednio do indywidualnych potrzeb.

Elektryczna regulacja foteli z pamięcią ustawień

Elektryczna regulacja foteli z funkcją pamięci zapewnia bardzo łatwe i wygodne ustawianie foteli przednich. Regulować można wysokość siedziska, nachylenie siedziska, pozycję wzdłużmą oraz nachylenie oparcia. Szczególnie praktyczna jest funkcja pamięci zapamiętująca ustawienia fotela kierowcy i lusterek zewnętrznych.

4-strefowa klimatyzacja automatyczna

4-strefowa klimatyzacja automatyczna zapewnia indywidualną temperaturę dla kierowcy, pasażera z przodu i pasażerów z tyłu. Komfortowo i praktycznie: pasażerowie siedzący z tyłu mogą oddzielnie regulować temperaturę w swoich strefach. Filtr nanocząstek do nawiewu i zamkniętego obiegu powietrza poprawia jakość powietrza.

Dostęp komfortowy

Oszczędź sobie sięgania po kluczyk: dostęp komfortowy automatycznie odblokowuje drzwi Twojego BMW. Pojazd rozpoznaje Cię z daleka po kluczyku – nie musisz już szukać go w kieszeniach. Zamiast klasycznego kluczyka można użyć kompatybilnego smartfona jako kluczyka cyfrowego Digital Key Plus lub karty klucza.

Automatyczne domykanie drzwi

Wygodnie i ciche: automatyczne domykanie drzwi samoczynnie i niemal bezgłośnie domyka drzwi. Wystarczy je tylko przymknąć, a automatyczne domykanie drzwi całkowicie je zamknie i zabezpieczy.

Miejsca na przedmioty

Miejsca na przedmioty w Twoim BMW umożliwiają szybki dostęp do rzeczy osobistych. Dostępne są różne opcje: elektrycznie otwierany schowek na rękawiczki, kieszenie w drzwiach przednich i tylnych, miejsca w konsoli środkowej, haczyki na odzież i uchwyty na napoje oraz miejsca w przednich i tylnych podłokietnikach.

Automatyczna obsługa klapy tylnej

Automatyczna obsługa klapy tylnej umożliwia elektryczne otwieranie i zamykanie – wystarczy nacisnąć przycisk we wnętrzu lub na kluczyku. Można ją również otwierać przyciskiem klapy tylnej i zamykać przyciskiem na wewnętrznym obiciu klapy. Sygnał dźwiękowy zwiększa bezpieczeństwo.

STYLISTYKA PURE EXCELLENCE.

Fotele standardowe z przodu z podparciem lędźwiowym, ogrzewaniem i elektryczną regulacją z funkcją pamięci, także dla ustawień lusterek zewnętrznych i kolumny kierownicy.

Dwuramienna kierownica skórzana spłaszczona u dołu z przyciskami wielofunkcyjnymi do wygodnej obsługi jest przyjemna w dotyku.

19-calowe obręcze kół ze stopów lekkich Double Spoke 903 srebrno-szare, 8,5J x 19, opony 245/50 R19.

20-calowe aerodynamiczne obręcze kół 906 Bicolor, ciemnoszare z błyszczącym szlifem 3D i ogumieniem mieszanym, frezowane, przód 9J x 20, opony 255/45 R20, tył 10,5J x 20, opony 285/40 R20.[1]

WYBRANE ELEMENTY ZEWNĘTRZNE MODELU PODSTAWOWEGO:
- automatyczne domykanie drzwi
- szklany dach panoramiczny (bez funkcji otwierania)
- diodowe reflektory adaptacyjne z asystentem świateł drogowych i diodowe lampy tylne
- automatyczna obsługa klapy tylnej
- dostęp komfortowy
- obręcze kół ze stopów lekkich

WYBRANE ELEMENTY WNĘTRZA MODELU PODSTAWOWEGO:
- BMW Live Cockpit Plus z zakrzywionym wyświetlaczem BMW
- system operacyjny BMW 8 z nawigacją
- panel interakcji BMW o wyglądzie szkła kryształowego, podświetlany
- panele BMW Touch Command w tylnych drzwiach
- system nagłośnienia Surround marki Bowers & Wilkins
- tryby BMW My Mode: PERSONAL, SPORT (w tym SPORT PLUS), EFFICIENT, EXPRESSIVE, RELAX, ART, THEATRE[2]
- elektryczna regulacja foteli z funkcją pamięci ustawień kierowcy, podparcie lędźwiowe
- ogrzewanie foteli przednich
- 4-strefowa klimatyzacja automatyczna
- oświetlenie ambientowe

[1] Tylko w 760i xDrive w wersji standardowej.
[2] My Mode THEATRE tylko w połączeniu z systemem rozrywki z tyłu Experience.

Dostępność niektórych elementów wyposażenia, funkcji i usług cyfrowych zależy od wersji silnikowej lub innego wyposażenia dodatkowego. Struktura oferty oraz dostępność mogą się różnić w zależności od kraju. Szczegółowe informacje na temat dostępności, warunków i kosztów można uzyskać u dealerów BMW.

PAKIET SPORTOWY M.

Wielofunkcyjne fotele przednie oferują liczne możliwości ustawień oraz wysoki komfort siedzenia i bezpieczeństwo.

Kierownica skórzana M z oznaczeniem na godzinie 12:00 i przyciskami wielofunkcyjnymi zapewnia sportowe, bezpośrednie prowadzenie.

21-calowe obręcze kół M ze stopów lekkich Star Spoke 908 Bicolor, Jet Black, frezowane, z ogumieniem mieszanym, przód 9J x 21, opony 255/40 R21, tył 10,5J x 21, opony 285/35 R21.

Wysokowydajne sportowe hamulce M[1] z zaciskami w metalizowanym kolorze granatowym z logo M stanowią efektowny akcent wizualny.

WYBRANE ELEMENTY ZEWNĘTRZNE PAKIETU SPORTOWEGO M:
- pakiet aerodynamiczny M z pasem przednim i tylnym ze wstawką dyfuzora w metalizowanym kolorze Dark Shadow, dolna część progów w błyszczącym kolorze czarnym
- 20-calowe obręcze kół M ze stopów lekkich 907 M błyszczący Jet Black z ogumieniem mieszanym (alternatywnie 21-calowe obręcze kół M lub BMW Individual ze stopów lekkich)
- znaczki M na przednich błotnikach, z lewej i prawej strony w jasnym chromie
- błyszczące elementy M Shadow Line

WYBRANE ELEMENTY WNĘTRZA PAKIETU SPORTOWEGO M:
- listwy progowe M, podnóżek M dla kierowcy i pedały M
- wielofunkcyjne fotele przednie
- kierownica skórzana M z przyciskami wielofunkcyjnymi
- listwy ozdobne Fineline czarne z efektem metalicznego połysku i paskami M; oferowane są też inne listwy ozdobne
- kluczyk samochodowy z ekskluzywnym znaczkiem M
- tryb M ekranów
- opcjonalnie za dopłatą: różne tapicerki skórzane, sportowe hamulce M z zaciskami w kolorze niebieskim, spojler tylny M

[1] Wyposażenie dodatkowe.

Dostępność niektórych elementów wyposażenia, funkcji i usług cyfrowych zależy od wersji silnikowej lub innego wyposażenia dodatkowego. Struktura oferty oraz dostępność mogą się różnić w zależności od kraju. Szczegółowe informacje na temat dostępności, warunków i kosztów można uzyskać u dealerów BMW.

PAKIET SPORTOWY M PRO.

Połączenie wyglądu i funkcji: spojler tylny M[1] nadaje Twojemu BMW sportowy wygląd i jednocześnie zapewnia jeszcze większą stabilność jazdy.

Wysokowydajne sportowe hamulce M[2] z zaciskami w błyszczącym kolorze czarnym z logo M stanowią efektowny akcent wizualny.

Błyszczące elementy M Shadow Line o rozszerzonym zakresie nadają Twojemu BMW indywidualny, dyskretnie sportowy wygląd.
Ciemne detale rozciągają się od przodu aż po tył. W kolorze czarnym wykonana jest zarówno atrapa chłodnicy, jak i wstawki w lampach tylnych.

WYBRANE ELEMENTY ZEWNĘTRZNE PAKIETU SPORTOWEGO M PRO:
- błyszczące elementy M Shadow Line o rozszerzonym zakresie
- atrapa chłodnicy BMW w błyszczącym kolorze czarnym
- czarne listwy akcentowe w tylnym zderzaku i lampach tylnych
- sportowe hamulce M z zaciskami w błyszczącym kolorze czarnym i znaczkiem M (opcjonalnie w kolorze niebieskim)
- 21-calowe obręcze kół M ze stopów lekkich Styling 909 M w niemetalizowanym kolorze Jet Black (wszystkie warianty kolorystyczne dostępne opcjonalnie bez dopłaty)
- czarne końcówki rur wydechowych w typowej dla M 4-rurowej stylistyce (tylko w 760i)
- spojler tylny M w kolorze szafirowoczarnym

[1] W połączeniu z pakietem sportowym M Pro i pakietem M Performance spojler tylny jest wykończony w metalizowanym kolorze czarnym.
[2] Wyposażenie dodatkowe; dostępne opcjonalnie.

Dostępność niektórych elementów wyposażenia, funkcji i usług cyfrowych zależy od wersji silnikowej lub innego wyposażenia dodatkowego. Struktura oferty oraz dostępność mogą się różnić w zależności od kraju. Szczegółowe informacje na temat dostępności, warunków i kosztów można uzyskać u dealerów BMW.

HYBRYDA PLUG-IN[1].

19-calowe obręcze kół ze stopów lekkich Double Spoke 903 srebrnoszare, 8,5J x 19, opony 245/50 R19.

Kabel do ładowania (typu 3) umożliwia ładowanie akumulatora wysokonapięciowego z publicznych stacji – 3-fazowo z mocą do 11 kW.

WYBRANE ELEMENTY ZEWNĘTRZNE HYBRYDY PLUG-IN:
- automatyczne domykanie drzwi
- szklany dach panoramiczny (bez funkcji otwierania)
- diodowe reflektory adaptacyjne z asystentem świateł drogowych i diodowe lampy tylne
- automatyczna obsługa klapy tylnej
- dostęp komfortowy
- obręcze kół ze stopów lekkich

WYBRANE ELEMENTY WNĘTRZA HYBRYDY PLUG-IN:
- BMW Live Cockpit Plus z zakrzywionym wyświetlaczem BMW
- system operacyjny BMW 8 z nawigacją
- panel interakcji BMW o wyglądzie szkła kryształowego, podświetlany
- panele BMW Touch Command w tylnych drzwiach
- system nagłośnienia Surround marki Bowers & Wilkins
- tryby BMW My Mode: PERSONAL, SPORT (w tym SPORT PLUS), EFFICIENT, EXPRESSIVE, RELAX, ART, THEATRE[2]
- elektryczna regulacja foteli z funkcją pamięci ustawień kierowcy, podparcie lędźwiowe
- ogrzewanie foteli przednich
- 4-strefowa klimatyzacja automatyczna
- oświetlenie ambientowe

[1] Samochody na zdjęciach są wyposażone w pakiet sportowy M.
[2] My Mode THEATRE tylko w połączeniu z systemem rozrywki z tyłu Experience.

Dostępność niektórych elementów wyposażenia, funkcji i usług cyfrowych zależy od wersji silnikowej lub innego wyposażenia dodatkowego. Struktura oferty oraz dostępność mogą się różnić w zależności od kraju. Szczegółowe informacje na temat dostępności, warunków i kosztów można uzyskać u dealerów BMW.

SAMOCHÓD ELEKTRYCZNY.

Fotele standardowe z przodu z podparciem lędźwiowym, ogrzewaniem i elektryczną regulacją z funkcją pamięci, także dla ustawień lusterek zewnętrznych i kolumny kierownicy.

Dwuramienna kierownica skórzana spłaszczona u dołu z przyciskami wielofunkcyjnymi do wygodnej obsługi jest przyjemna w dotyku.

19-calowe obręcze kół ze stopów lekkich Double Spoke 903 srebrnoszare, 8,5J x 19, opony 245/50 R19.

Kabel do ładowania (typu 3) umożliwia ładowanie akumulatora wysokonapięciowego z publicznych stacji – 3-fazowo z mocą do 11kW.

WYBRANE ELEMENTY ZEWNĘTRZNE BMW i7:
- automatyczne domykanie drzwi
- szklany dach panoramiczny (bez funkcji otwierania)
- diodowe reflektory adaptacyjne z asystentem świateł drogowych i diodowe lampy tylne
- automatyczna obsługa klapy tylnej
- dostęp komfortowy
- elementy zewnętrzne Chrome Line

WYBRANE ELEMENTY WNĘTRZA BMW i7:
- BMW Live Cockpit Plus z zakrzywionym wyświetlaczem BMW
- system operacyjny BMW 8 z nawigacją
- panel interakcji BMW o wyglądzie szkła kryształowego, podświetlany
- panele BMW Touch Command w tylnych drzwiach
- system nagłośnienia Surround marki Bowers & Wilkins
- tryby BMW My Mode: PERSONAL, SPORT (w tym SPORT PLUS), EFFICIENT, EXPRESSIVE, RELAX, ART, THEATRE[1]
- BMW IconicSounds Electric
- elektryczna regulacja foteli z funkcją pamięci ustawień kierowcy, podparcie lędźwiowe
- ogrzewanie foteli przednich
- 4-strefowa klimatyzacja automatyczna
- klimatyzacja wstępna
- oświetlenie ambientowe
- fotele komfortowe z syntetycznego skóropodobnego materiału Veganza

[1] My Mode THEATRE tylko w połączeniu z systemem rozrywki z tyłu Experience.

Dostępność niektórych elementów wyposażenia, funkcji i usług cyfrowych zależy od wersji silnikowej lub innego wyposażenia dodatkowego. Struktura oferty oraz dostępność mogą się różnić w zależności od kraju. Szczegółowe informacje na temat dostępności, warunków i kosztów można uzyskać u dealerów BMW.

MODEL M.

Wielofunkcyjne fotele przednie oferują liczne możliwości ustawień oraz wysoki komfort siedzenia i bezpieczeństwo.

Kierownica skórzana M z oznaczeniem na godzinie 12:00 i przyciskami wielofunkcyjnymi zapewnia sportowe, bezpośrednie prowadzenie.

Wysokowydajne sportowe hamulce M z zaciskami w metalizowanym kolorze granatowym z logo M stanowią efektowny akcent wizualny.

21-calowe aerodynamiczne obręcze kół 909 M Multicolor, Jet Black, z błyszczącym szlifem 3D i ogumieniem mieszanym, frezowane, przód 9J x 21, opony 255/40 R21, tył 10,5J x 21, opony 285/35 R21.[1]

21-calowe aerodynamiczne obręcze kół 909 M Multicolor z błyszczącym szlifem 3D i ogumieniem mieszanym, frezowane, przód 9J x 21, opony 255/40 R21, tył 10,5J x 21, opony 285/35 R21.

WYBRANE ELEMENTY ZEWNĘTRZNE MODELU M:
– błyszczące elementy M Shadow Line
– atrapa chłodnicy z plakietką M
– elementy boczne M
– lusterka zewnętrzne M, czarne
– układ wydechowy M z 4 widocznymi końcówkami
– sportowe hamulce M z zaciskami w metalizowanym kolorze granatowym
– 21-calowe aerodynamiczne obręcze kół M 909 M
– spojler tylny M

[1] Wyposażenie dodatkowe.

Dostępność niektórych elementów wyposażenia, funkcji i usług cyfrowych zależy od wersji silnikowej lub innego wyposażenia dodatkowego. Struktura oferty oraz dostępność mogą się różnić w zależności od kraju. Szczegółowe informacje na temat dostępności, warunków i kosztów można uzyskać u dealerów BMW.

M SE 1458

M SE 1458

NAJWAŻNIEJSZE WYPOSAŻENIE.

Odkryj wybrane elementy wyposażenia standardowego i dodatkowego. Przedstawione wyposażenie dodatkowe nie jest wliczone w cenę podstawową.

Wizualny akcent na zewnątrz: oświetlenie konturowe w imponujący sposób podkreśla atrapę chłodnicy BMW Iconic Glow, zarówno podczas postoju, jak i w ruchu. Diody zasilają zintegrowany w obramowaniu atrapy chłodnicy światłowód, który tworzy równomierny kontur atrapy chłodnicy. W stanie wyłączonym układ pozostaje niewidoczny.

Kryształowe reflektory BMW Iconic Glow nadają Twojemu BMW niepowtarzalny wygląd – zarówno podczas postoju, jak i w ruchu.

Elementy zewnętrzne Chrome Line[1] nadają Twojemu BMW z pakietem sportowym M niezwykle szlachetny wygląd. Błyszczące chromowane detale zdobią na przykład obramowania bocznych szyb i progów.

[1] Tylko w połączeniu z pakietem sportowym M. Opcja niedostępna w połączeniu z błyszczącymi elementami M Shadow Line o rozszerzonym zakresie.

Dostępność niektórych elementów wyposażenia, funkcji i usług cyfrowych zależy od wersji silnikowej lub innego wyposażenia dodatkowego. Struktura oferty oraz dostępność mogą się różnić w zależności od kraju. Szczegółowe informacje na temat dostępności, warunków i kosztów można uzyskać u dealerów BMW.

NAJWAŻNIEJSZE WYPOSAŻENIE.

Odkryj wybrane elementy wyposażenia standardowego i dodatkowego. Przedstawione wyposażenie dodatkowe nie jest wliczone w cenę podstawową.

Szklane aplikacje CraftedClarity na elementach wnętrza wzbogacają wnętrze pojazdu o ręcznie wykonane szkło kryształowe.

Ciesz się ekskluzywnym sportowym charakterem: antracytowa podsufitka M z alcantary z osłonami przeciwsłonecznymi, półką i maskownicami słupków w tym samym kolorze nadaje wnętrzu bardzo szlachetny wygląd i poprawia komfort akustyczny.

Oświetlenie ambientowe pozwala cieszyć się podczas jazdy relaksującym, przytulnym światłem wewnątrz pojazdu. Pośrednio oświetlane są m.in. drzwi, konsola środkowa i przestrzeń na nogi. Na zewnątrz witają Cię dynamiczne światła powitalne z efektowną sekwencją graficzną.

Wnętrze BMW Individual zapewnia Twojemu BMW jeszcze większą ekskluzywność. Atmosferę luksusu zapewniają wykończone drewnem szlachetnym dębu błyszczowego w błyszczącym kolorze szarym metalizowanym, tapicerka BMW Individual ze skóry Merino w kolorze czarnym oraz antracytowa podsufitka M. Wielofunkcyjne fotele przednie oferują wszechstronne możliwości regulacji.

Wnętrze BMW Individual z ekskluzywnym wyposażeniem tworzy luksusową atmosferę. W jego skład wchodzi skóra BMW Individual Merino z ekskluzywnymi elementami, listwy wewnętrzne M Carbon Fibre ze srebrnymi nitkami i czarnym lakierem fortepianowym oraz antracytowa podsufitka M z alcantary. Wielofunkcyjne fotele przednie oferują wszechstronne możliwości regulacji.

Wyposażenie M Sport wyznacza sportowe akcenty we wnętrzu – poprzez antracytową podsufitkę M i czarne listwy ozdobne M z błyszczącym metalicznym efektem. Większy komfort: fotele wielofunkcyjne dla Ciebie i pasażera obok oferują liczne możliwości regulacji. Wszystkie fotele są również dostępne ekskluzywnie w dwukolorowej tapicerce ze skóry M Merino.

Dostępność niektórych elementów wyposażenia, funkcji i usług cyfrowych zależy od wersji silnikowej lub innego wyposażenia dodatkowego. Struktura oferty oraz dostępność mogą się różnić w zależności od kraju. Szczegółowe informacje na temat dostępności, warunków i kosztów można uzyskać u dealerów BMW.

NAJWAŻNIEJSZE WYPOSAŻENIE.

Odkryj wybrane elementy wyposażenia standardowego i dodatkowego. Przedstawione wyposażenie dodatkowe nie jest wliczone w cenę podstawową.

Większy porządek, większy komfort: podstawka do ładowania bezprzewodowego umożliwia ładowanie smartfona bez użycia kabla, a więc niezwykle wygodnie.

Nawigacja czy integracja smartfonów[2] – cyfrowe usługi pakietu Connected Professional[3] oferują wszystko, czego potrzebujesz.

Dotrzyj do celu jeszcze wygodniej i bezpieczniej: BMW Live Cockpit Professional dodaje kolejne przydatne funkcje do BMW Live Cockpit Plus. Wyświetlacz Head-Up[1] wyświetla informacje ważne podczas jazdy bezpośrednio w polu widzenia kierowcy. System Augmented View wyświetla wskazówki nawigacyjne w rzeczywistym obrazie otoczenia na żywo.

Sportowo, wydajnie lub indywidualnie – tryby My Mode tworzą spójne wrażenia z jazdy. Wskazania i oświetlenie wnętrza dostosowują się danego trybu. Charakterystykę uzupełniają odpowiednie właściwości jezdne. W zależności od pojazdu i wyposażenia do wyboru jest nawet siedem różnych trybów.

[1] Z polaryzacyjnymi okularami przeciwsłonecznymi wskazania wyświetlacza BMW Head-Up widoczne są w ograniczonym zakresie.
[2] Integracja smartfonów nie jest kompatybilna z wszystkimi smartfonami i aplikacjami.
[3] Integracja smartfonów jest stale dostępna w samochodzie. Okres korzystania z funkcji online dla map Connected Navigation wynosi trzy lata. Można go przedłużyć na koniec okresu w Sklepie BMW ConnectedDrive. Korzystanie z wyposażenia dodatkowego może wymagać innego wyposażenia dodatkowego. Działania usługi Apple CarPlay i usługi Google Android Auto nie można zagwarantować na stałe ze względu na ewentualny przyszły rozwój techniczny (np. telefonów komórkowych). CarPlay jest znakiem towarowym Apple Inc. Android Auto jest znakiem towarowym Google LLC.

Dostępność niektórych elementów wyposażenia, funkcji i usług cyfrowych zależy od wersji silnikowej lub innego wyposażenia dodatkowego. Struktura oferty oraz dostępność mogą się różnić w zależności od kraju. Szczegółowe informacje na temat dostępności, warunków i kosztów można uzyskać u dealerów BMW.

NAJWAŻNIEJSZE WYPOSAŻENIE.

Odkryj wybrane elementy wyposażenia standardowego i dodatkowego. Przedstawione wyposażenie dodatkowe nie jest wliczone w cenę podstawową.

System nagłośnienia Diamond Surround marki Bowers & Wilkins o mocy 1965 W zapewnia studyjne brzmienie na wszystkich miejscach w samochodzie. A to m.in. dzięki diamentowym głośnikom wysokotonowym spotykanym tylko w najwyższej jakości głośnikach studyjnych. 36[2] doskonale dobranych głośników, w tym osiem głośników w zagłówkach, tworzy fascynujący przestrzenny dźwięk.

Inteligentna, aktualna, przemyślana: aplikacja My BMW w nowoczesnej szacie graficznej i z intuicyjnym interfejsem użytkownika daje Ci zupełnie nową jakość mobilności. Planuj kolejną jazdę, sprawdzaj stan swojego BMW, rezerwuj wizytę w serwisie lub korzystaj z jednej z wielu funkcji zdalnego sterowania – wygodnie ze smartfona.

System rozrywki z tyłu zapewnia wyjątkowe wrażenia kinowe na tylnych miejscach. 31-calowy ekran kinowy BMW, który może być używany z Amazon FireTV[1], zapewnia najwyższej klasy rozrywkę – czy to korzystanie z serwisów streamingowych, mediów społecznościowych czy gier. Można go obsługiwać bezpośrednio za pomocą funkcji Multitouch lub Touch Command w tylnych drzwiach.

Kamera wewnętrzna umożliwia monitorowanie pojazdu za pośrednictwem aplikacji My BMW oraz uwiecznianie chwil.

[1] Oferta Amazon FireTV i zawarte w niej aplikacje różnią się w zależności od kraju. Do korzystania z aplikacji oferowanych za pośrednictwem Amazon FireTV konieczne jest w zależności od usługi posiadanie osobnego płatnego konta. Alternatywnie dla Amazon FireTV wyposażenie dodatkowe w Chinach oferuje Huawei App Store.
[2] Samochody elektryczne oraz hybrydy plug-in wyposażone są w 35 głośników.

Dostępność niektórych elementów wyposażenia, funkcji i usług cyfrowych zależy od wersji silnikowej lub innego wyposażenia dodatkowego. Struktura oferty oraz dostępność mogą się różnić w zależności od kraju. Szczegółowe informacje na temat dostępności, warunków i kosztów można uzyskać u dealerów BMW.

NAJWAŻNIEJSZE WYPOSAŻENIE.

Odkryj wybrane elementy wyposażenia standardowego i dodatkowego. Przedstawione wyposażenie dodatkowe nie jest wliczone w cenę podstawową.

Wielofunkcyjne fotele przednie oferują liczne możliwości ustawień oraz wysoki komfort siedzenia i bezpieczeństwo.

Wielofunkcyjne fotele tylne oferują pasażerom z tyłu wiele możliwości regulacji, zapewniając wysoki komfort siedzenia.

Usiądź wygodnie i ciesz się komfortem: fotel Executive Lounge oferuje pasażerowi siedzącemu z tyłu za fotelem pasażera obok kierowcy wygodną pozycję do relaksu.

Funkcja masażu z przodu poprawia samopoczucie na przednich fotelach poprzez odpowiednią aktywację lub odprężenie mięśni.

Ogrzewanie foteli przednich i tylnych umożliwia indywidualną regulację temperatury powierzchni siedzisk i oparć przednich i zewnętrznych siedzeń tylnych dla każdego fotela.

Funkcjonalna i elegancka: konsola tylna Executive Lounge wyróżnia się wysokiej jakości szklaną powierzchnią i praktyczną funkcją składania.

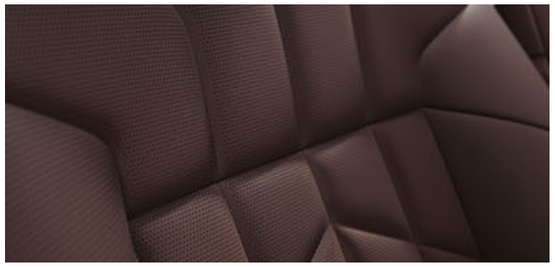

Funkcja masażu z tyłu poprawia samopoczucie pasażerów na tylnych siedzeniach poprzez odpowiednią aktywację lub odprężenie mięśni.

Dostępność niektórych elementów wyposażenia, funkcji i usług cyfrowych zależy od wersji silnikowej lub innego wyposażenia dodatkowego. Struktura oferty oraz dostępność mogą się różnić w zależności od kraju. Szczegółowe informacje na temat dostępności, warunków i kosztów można uzyskać u dealerów BMW.

NAJWAŻNIEJSZE WYPOSAŻENIE.

Odkryj wybrane elementy wyposażenia standardowego i dodatkowego. Przedstawione wyposażenie dodatkowe nie jest wliczone w cenę podstawową.

Większy komfort w wysokich temperaturach: aktywna wentylacji foteli przednich[1] pozwala cieszyć się chłodną i przyjemną powierzchnią siedzeń.

Większy komfort w wysokich temperaturach: aktywna wentylacji foteli tylnych[2] pozwala cieszyć się chłodną i przyjemną powierzchnią siedzeń.

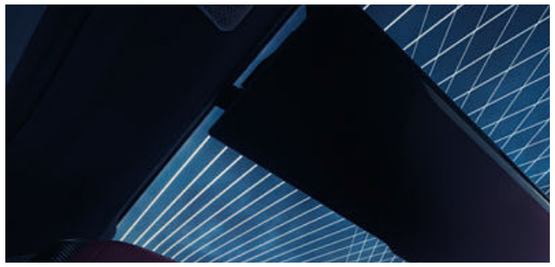

Szklany dach panoramiczny Sky Lounge tworzy nieograniczone poczucie przestrzeni. Grafika świetlna oparta na diodach LED pozwala cieszyć się nastrojową atmosferą.

Szyby przeciwsłoneczne z tyłu i jako tylne szyby boczne ograniczają niepożądane nagrzewanie się wnętrza.

Pakiet ogrzewania komfortowego[3] pozwala szybko i efektywnie uzyskać przytulne ciepło dzięki innowacyjnym ogrzewanym powierzchniom.

4-strefowa klimatyzacja automatyczna zapewnia indywidualną temperaturę dla kierowcy, pasażera z przodu i obu pasażerów z tyłu.

Drzwi automatyczne z blokadą i zabezpieczeniem antykolizyjnym umożliwiają niezwykle wygodne i w pełni automatyczne otwieranie i zamykanie wszystkich drzwi.

[1] Tylko w połączeniu z wielofunkcyjnymi fotelami przednimi. Tylko w połączeniu z ogrzewaniem foteli przednich lub pakietem ogrzewania komfortowego z przodu.
[2] Tylko w połączeniu z aktywną wentylacją foteli przednich. Tylko z ogrzewaniem foteli przednich i tylnych lub pakietem ogrzewania komfortowego.
[3] Dotyczy tylko samochodów kierownicą po lewej stronie; samochody z kierownicą po prawej stronie bez ogrzewanych powierzchni w kokpicie.

Dostępność niektórych elementów wyposażenia, funkcji i usług cyfrowych zależy od wersji silnikowej lub innego wyposażenia dodatkowego. Struktura oferty oraz dostępność mogą się różnić w zależności od kraju. Szczegółowe informacje na temat dostępności, warunków i kosztów można uzyskać u dealerów BMW.

NAJWAŻNIEJSZE WYPOSAŻENIE.

Odkryj wybrane elementy wyposażenia standardowego i dodatkowego. Przedstawione wyposażenie dodatkowe nie jest wliczone w cenę podstawową.

Funkcja zdalnego uruchamiania silnika umożliwia wygodne zdalne uruchamianie silnika w celu ogrzania lub schłodzenia wnętrza przed rozpoczęciem jazdy.

Technologia mild hybrid pozwala oszczędzać paliwo dzięki odzyskowi energii hamowania. Dodatkowo system wspomaga pracę silnika spalinowego podczas przyspieszania.

Napęd na wszystkie koła BMW xDrive: ciesz się jeszcze lepszą trakcją, dynamiką jazdy i bezpieczeństwem jazdy.

8-stopniowa sportowa skrzynia Steptronic umożliwia zarówno komfortowe swobodne toczenie się pojazdu, jak i bardzo dynamiczną jazdę ze sportową zmianą przełożeń.

Executive Drive Pro pozwala Ci wybrać, czy chcesz cieszyć się wyjątkowo komfortową, czy sportową jazdą. System kontroli układu jezdnego aktywnie kompensuje nierówności nawierzchni, na zakrętach minimalizuje siły działające na pasażerów, zapewniając w każdej sytuacji wyjątkowe wrażenia z jazdy.

Standardowe adaptacyjne zawieszenie pneumatyczne obu osi z automatyczną regulacją poziomu zapewnia wyjątkowy komfort i jednocześnie wysoką dynamikę jazdy.

Zintegrowany aktywny układ kierowniczy zapewnia większą zwrotność i zwinność, a przy wyższych prędkościach zwiększa stabilność jazdy.

Dostępność niektórych elementów wyposażenia, funkcji i usług cyfrowych zależy od wersji silnikowej lub innego wyposażenia dodatkowego. Struktura oferty oraz dostępność mogą się różnić w zależności od kraju. Szczegółowe informacje na temat dostępności, warunków i kosztów można uzyskać u dealerów BMW.

NAJWAŻNIEJSZE WYPOSAŻENIE.

Odkryj wybrane elementy wyposażenia standardowego i dodatkowego. Przedstawione wyposażenie dodatkowe nie jest wliczone w cenę podstawową.

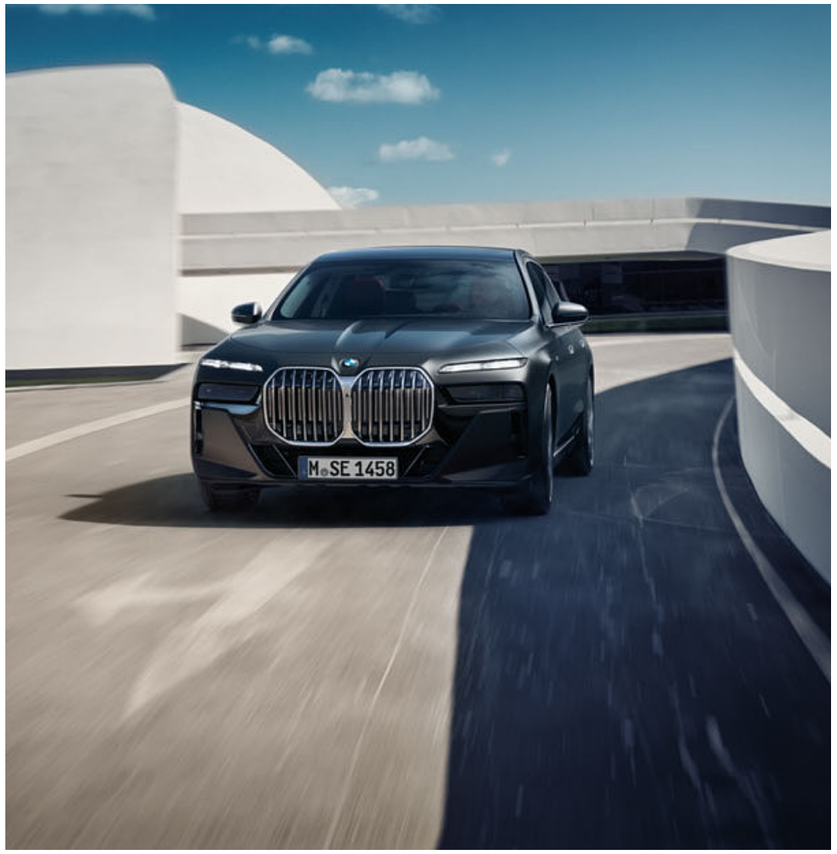

Active Protection to prewencyjny system ochrony pasażerów, który zabezpiecza Ciebie i Twoich pasażerów w razie zagrożenia wypadkiem. W tym celu ustawia fotele elektryczne w pozycji pionowej i zamyka szyby, zmniejszając ryzyko obrażeń.

Czy to zagrożenie kolizją czołową, czy też z ruchem poprzecznym z tyłu – system asystujący kierowcy[1] ostrzega i w razie potrzeby samodzielnie hamuje. Pomaga zapobiegać wypadkom przy zmianie pasa ruchu i wysiadaniu z samochodu. Ostrzega również kierowców jadących z tyłu o zagrożeniu kolizją z tyłu. System może również zmniejszać ryzyko przekraczania dozwolonej prędkości.

Z systemem asystującym kierowcy Plus[1,2] jazda jest mniej męcząca. Szczególnie podczas dłuższych podróży system odciąża kierowcę, samodzielnie utrzymując żądaną prędkość, tor jazdy i odległość od poprzedzającego pojazdu oraz hamując w razie niebezpieczeństwa. Ostrzega również przed ograniczeniami prędkości lub zakazami wyprzedzania.

Prawdziwie wszechstronny: system asystujący kierowcy Professional[1] nie tylko utrzymuje żądaną prędkość i odstęp od poprzedzającego pojazdu, ale też utrzymuje Twoje BMW na właściwym pasie ruchu poprzez korekty toru jazdy. Jest to odciążeniem przede wszystkim podczas długich podróży. Inne funkcje pomagają zapobiegać kolizjom i przekraczaniu ograniczeń prędkości.

Lepsza orientacja przy manewrowaniu: asystent parkowania Plus[3] uzupełnia standardowy system parkowania o dodatkowe kamery. Widok panoramiczny i widok 3D z otoczenia pojazdu pozwala pewnie manewrować nawet w ciasnych miejscach. Zapobiega to szkodom parkingowym i kolizjom w niejasnych sytuacjach.

Asystent parkowania Professional[3] oprócz funkcji asystenta parkowania Plus umożliwia parkowanie BMW bez kierowcy w samochodzie. System automatycznie powtarza wykonany przez Ciebie manewr. Ty musisz jedynie z bliska go nadzorować – albo za pomocą kluczyka, albo smartfona[4].

[1] Działanie systemu może być ograniczone w ciemności, we mgle lub przy mocnym świetle z naprzeciwka.
[2] Wyposażenie można aktywować w połączeniu z wyposażeniem „przygotowanie do systemu asystującego kierowcy Plus" w późniejszym czasie poprzez usługę „Funkcje na żądanie". Informacje i oferty dotyczące usługi „Funkcje na żądanie" można znaleźć w aplikacji My BMW, jak również online lub bezpośrednio w samochodzie za pośrednictwem BMW Shop.
[3] Kierowca jest odpowiedzialny za stałe nadzorowanie autonomicznego parkowania zgodnie z przepisami ruchu drogowego.
[4] Przewidywana dostępność od 11/2022.

Dostępność niektórych elementów wyposażenia, funkcji i usług cyfrowych zależy od wersji silnikowej lub innego wyposażenia dodatkowego. Struktura oferty oraz dostępność mogą się różnić w zależności od kraju. Szczegółowe informacje na temat dostępności, warunków i kosztów można uzyskać u dealerów BMW.

NAJWAŻNIEJSZE WYPOSAŻENIE. MODEL M.

Pakiet sportowy M Performance Pro nada Twojemu BMW ostateczny sportowy szlif: obejmuje elementy ozdobne w kolorze czarnym, takie jak sportowe hamulce M czy spojler tylny M.

Lusterka zewnętrzne BMW M, czarne

Atrapa chłodnicy z logo BMW M

Elementy boczne BMW M Individual

Wysokowydajne sportowe hamulce M z zaciskami w metalizowanym kolorze granatowym z logo M stanowią efektowny akcent wizualny. Czterotłoczkowe zaciski stałe z przodu i jednotłoczkowe zaciski pływające z tyłu zapewniają doskonałą skuteczność hamowania – nawet przy sportowym stylu jazdy i na mokrej nawierzchni.

Dostępność niektórych elementów wyposażenia, funkcji i usług cyfrowych zależy od wersji silnikowej lub innego wyposażenia dodatkowego. Struktura oferty oraz dostępność mogą się różnić w zależności od kraju. Szczegółowe informacje na temat dostępności, warunków i kosztów można uzyskać u dealerów BMW.

KOŁA I OPONY.

19-calowe obręcze kół ze stopów lekkich Double Spoke 903 srebrnoszare, 8,5J x 19, opony 245/50 R19.[1, 4]

19-calowe aerodynamiczne obręcze kół 904 Bicolor ciemnoszare, frezowane, 8,5J x 19, opony 245/50 R19.[4]

20-calowe obręcze kół ze stopów lekkich Star Spoke 905 Bicolor czarnoszare, frezowane, z ogumieniem mieszanym, przód 9J x 20, opony 255/45 R20, tył 10,5J x 20, opony 285/40 R20.[4]

20-calowe aerodynamiczne obręcze kół 906 Bicolor, ciemnoszare z błyszczącym szlifem 3D i ogumieniem mieszanym, frezowane, przód 9J x 20, opony 255/45 R20, tył 10,5J x 20, opony 285/40 R20.[4]

20-calowe aerodynamiczne obręcze kół 907 M Bicolor, Jet Black, frezowane, z ogumieniem mieszanym, przód 9J x 20, opony 255/45 R20, tył 10,5J x 20, opony 285/40 R20.[2]

21-calowe obręcze kół M ze stopów lekkich Star Spoke 908 Bicolor, Jet Black, frezowane, z ogumieniem mieszanym, przód 9J x 21, opony 255/40 R21, tył 10,5J x 21, opony 285/35 R21.

21-calowe aerodynamiczne obręcze kół 909 M Multicolor, Jet Black, z błyszczącym szlifem 3D i ogumieniem mieszanym, frezowane, przód 9J x 21, opony 255/40 R21, tył 10,5J x 21, opony 285/35 R21.

21-calowe aerodynamiczne obręcze kół 909 M Multicolor z błyszczącym szlifem 3D i ogumieniem mieszanym, frezowane, przód 9J x 21, opony 255/40 R21, tył 10,5J x 21, opony 285/35 R21.[3]

21-calowe aerodynamiczne obręcze kół M 910 Multicolor, ciemnoszare z błyszczącym szlifem 3D i ogumieniem mieszanym, frezowane, przód 9J x 21, opony 255/40 R21, tył 10,5J x 21, opony 285/35 R21.[3]

[1] Wyposażenie standardowe.
[2] Wyposażenie standardowe 760i xDrive.
[3] Tylko w modelach M.
[4] Opcja niedostępna w połączeniu z pakietem sportowym M, pakietem sportowym M Pro i w modelu M.

Dostępność niektórych elementów wyposażenia, funkcji i usług cyfrowych zależy od wersji silnikowej lub innego wyposażenia dodatkowego. Struktura oferty oraz dostępność mogą się różnić w zależności od kraju. Szczegółowe informacje na temat dostępności, warunków i kosztów można uzyskać u dealerów BMW.

KOLORYSTYKA ZEWNĘTRZNA.

KOLORY KAROSERII

Niemetalizowany 300 biel alpejska[1]

Metalizowany A96 biel mineralna

Metalizowany C67 kosmiczny srebrny[2]

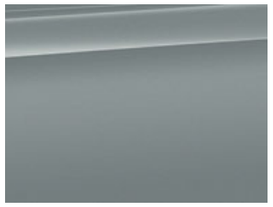

Metalizowany C4P szary Brooklyn M[3]

BMW C4A oksydowany szary metalizowany

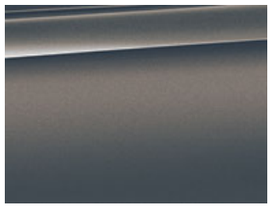

Metalizowany C55 połyskujący miedziany szary[2]

Metalizowany A90 szary Sophisto z brylantowym połyskiem[2]

BMW Individual C57 czerwony awenturyn metalizowany

BMW INDIVIDUAL

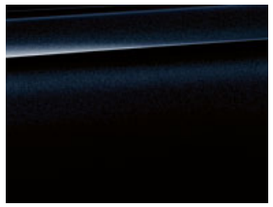

Metalizowany 416 czarny karbon

Metalizowany 475 szafirowoczarny

BMW Individual C5A mroźny czysty szary metalizowany[2]

BMW Individual C36 szary drawit metalizowany

Metalizowany C64 mroźny ciemnoszary

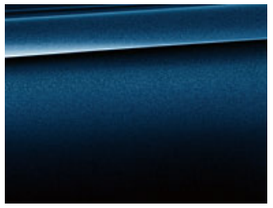

BMW Individual C3Z niebieski tanzanit metalizowany

BMW Individual X1G mroźny niebieski tanzanit metalizowany[4]

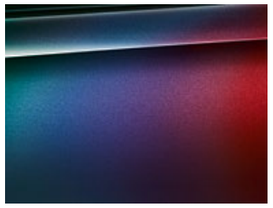

Lakier specjalny BMW Individual 490 (dostępnych jest do 150 lakierów)[4]

[Pola kolorów] Przedstawione tutaj pola kolorów mają dać ogólne wyobrażenie o wyglądzie kolorów i materiałów Twojego BMW. Wiemy jednak z doświadczenia, że farby drukarskie nie zawsze wiernie oddają odcienie lakieru, tapicerki i listew ozdobnych. Dlatego zalecamy omówienie wybranych kolorów z dealerem BMW. Można tam również obejrzeć próbki materiałów i kolorów, a także uzyskać pomoc w przypadku specjalnych wymagań.

Pokaż swój indywidualny styl. Lakiery specjalne BMW Individual oferują niezliczone możliwości podkreślenia ekskluzywnego charakteru Twojego BMW serii 7. Zeskanuj kod QR lub zapytaj swojego dealera BMW.

[1] Wyposażenie standardowe.
[2] Opcja niedostępna w połączeniu z pakietem sportowym M i w modelu M.
[3] Tylko w połączeniu z pakietem sportowym M lub w modelu M.
[4] Przewidywany termin wprowadzenia: 03/2023.

Dostępność niektórych elementów wyposażenia, funkcji i usług cyfrowych zależy od wersji silnikowej lub innego wyposażenia dodatkowego. Struktura oferty oraz dostępność mogą się różnić w zależności od kraju. Szczegółowe informacje na temat dostępności, warunków i kosztów można uzyskać u dealerów BMW.

KOLORYSTYKA ZEWNĘTRZNA. DWUKOLOROWA.

KOLORY KAROSERII

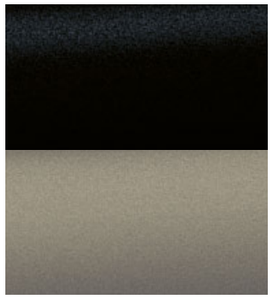

Metalizowany 475 szafirowoczarny / BMW C4A oksydowany szary metalizowany

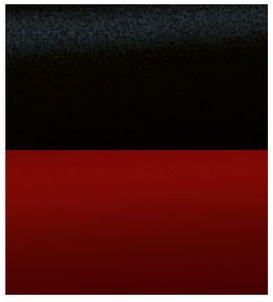

Metalizowany 475 szafirowoczarny / BMW Individual C57 czerwony awenturyn metalizowany

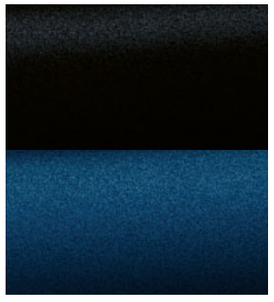

Metalizowany 475 szafirowoczarny / BMW Individual C3Z niebieski tanzanit metalizowany

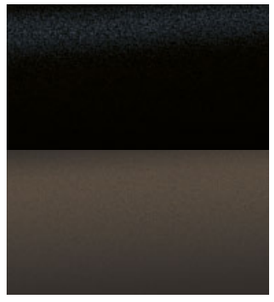

Metalizowany 475 szafirowoczarny / BMW Individual C36 szary drawit metalizowany

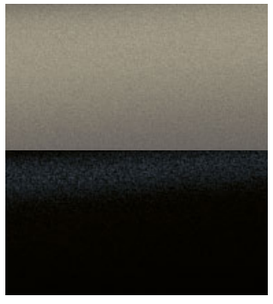

BMW C4A oksydowany szary metalizowany / Metalizowany 475 szafirowoczarny

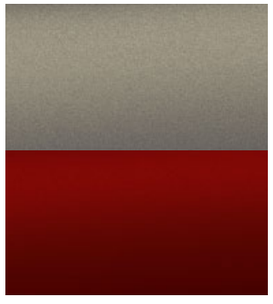

BMW C4A oksydowany szary metalizowany / BMW Individual C57 czerwony awenturyn metalizowany

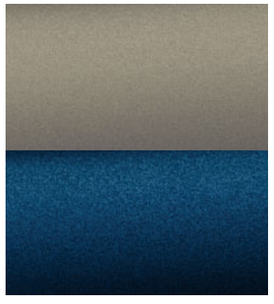

BMW C4A oksydowany szary metalizowany / BMW Individual C3Z niebieski tanzanit metalizowany

BMW C4A oksydowany szary metalizowany / BMW Individual C36 szary drawit metalizowany

[Pola kolorów] Przedstawione tutaj pola kolorów mają dać ogólne wyobrażenie o wyglądzie kolorów i materiałów Twojego BMW. Wiemy jednak z doświadczenia, że farby drukarskie nie zawsze wiernie oddają odcienie lakieru, tapicerki i listew ozdobnych. Dlatego zalecamy omówienie wybranych kolorów z dealerem BMW. Można tam również obejrzeć próbki materiałów i kolorów, a także uzyskać pomoc w przypadku specjalnych wymagań.

Dostępność niektórych elementów wyposażenia, funkcji i usług cyfrowych zależy od wersji silnikowej lub innego wyposażenia dodatkowego. Struktura oferty oraz dostępność mogą się różnić w zależności od kraju. Szczegółowe informacje na temat dostępności, warunków i kosztów można uzyskać u dealerów BMW.

KOLORYSTYKA WNĘTRZA.

Wyselekcjonowane tapicerki uszlachetniają wnętrze. Szlachetne tapicerki skórzane zawsze dostosowane do kolorystki wnętrza zapewnia perfekcyjną elegancję.

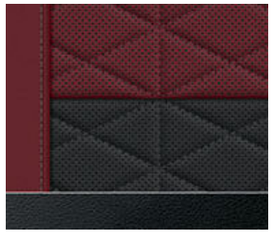

Veganza KVJY czarno-burgundowa[1, 2]

Veganza KVJY mokka[1, 2]

Veganza KVRI koniak[1, 2]

Veganza KVSW czarna[1, 2]

BMW INDIVIDUAL

Skóra BMW Individual Merino VCF2 amarone[2]

Skóra BMW Individual Merino VCFU biały dym[2]

Skóra BMW Individual Merino VCMY mokka[2]

Skóra BMW Individual Merino VCSW czarna[2]

Skóra BMW Individual Merino o delikatnej fakturze, truflowa[2]

Skóra BMW Individual Merino VDF2 amarone z ekskluzywnymi elementami[3]

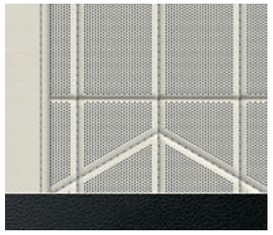

Skóra BMW Individual Merino VDFU biały dym z ekskluzywnymi elementami[2]

Skóra BMW Individual Merino VDMY mokka z ekskluzywnymi elementami[2]

Skóra BMW Individual Merino VDSW czarna z ekskluzywnymi elementami[2]

Skóra BMW Individual Merino VDTQ truflowa z ekskluzywnymi elementami[3]

Skóra BMW Individual Merino ZDIE karmelowy i szary Atlas z ekskluzywnymi elementami[4, 5]

Skóra BMW Individual Merino ZDIF szarobrązowy i granat nocy z ekskluzywnymi elementami[3, 5]

[1] Wyposażenie standardowe.
[2] W połączeniu z kolorem czarnym.
[3] W połączeniu z kolorem granatu nocy.
[4] W połączeniu z kolorem szarym.
[5] Przewidywany termin wprowadzenia: 03/2023.

Dostępność niektórych elementów wyposażenia, funkcji i usług cyfrowych zależy od wersji silnikowej lub innego wyposażenia dodatkowego. Struktura oferty oraz dostępność mogą się różnić w zależności od kraju. Szczegółowe informacje na temat dostępności, warunków i kosztów można uzyskać u dealerów BMW.

KOLORYSTYKA WNĘTRZA.

Wyselekcjonowane tapicerki uszlachetniają wnętrze. Szlachetne tapicerki skórzane zawsze dostosowane do kolorystki wnętrza zapewnia perfekcyjną elegancję.

BMW INDIVIDUAL

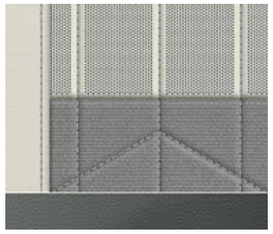

Skóra BMW Individual Merino, wełna i kaszmir VEII biały dym i jasnoszary z ekskluzywnymi elementami[1]

Skóra BMW Individual Merino, wełna i kaszmir ZETM czarno-szary z ekskluzywnymi elementami[2, 3]

SKÓRA M MERINO

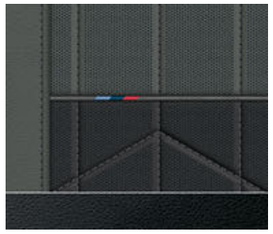

Skóra BMW Individual Merino VCJL czarny i szary Atlas[3]

LISTWY OZDOBNE

Listwy ozdobne z drewna szlachetnego lipy Fineline, brązowe, porowate

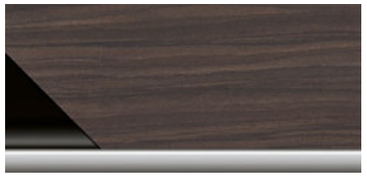

Listwy ozdobne z drewna szlachetnego porowatej brązowej lipy Fineline i czarny lakier fortepianowy[4]

Listwy ozdobne z drewna szlachetnego dębu błyszczowego, szary metalizowany, błyszczące

Listwy ozdobne z drewna szlachetnego jesionu słojowanego, szary metalizowany, porowate

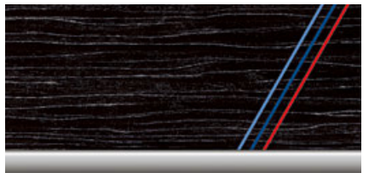

Listwy ozdobne z drewna szlachetnego Fineline, czarne z metalicznym efektem, błyszczące, znaczek M[5, 6]

Listwy ozdobne M Carbon Fibre ze srebrnymi nitkami i czarnym lakierem fortepianowym

Listwy ozdobne BMW Individual z drewna szlachetnego, porowaty jesion Flowing Grey[6]

[1] W połączeniu z kolorem szarym.
[2] Przewidywany termin wprowadzenia: 03/2023.
[3] W połączeniu z kolorem czarnym.
[4] Wyposażenie standardowe.
[5] Wyposażenie standardowe 760i xDrive.
[6] Przewidywana dostępność od 07/2022. Tylko w połączeniu z tapicerką BMW Individual ze skóry Merino / połączenie wełny i kaszmiru VEII biały dym i jasnoszary z ekskluzywnymi elementami.

Dostępność niektórych elementów wyposażenia, funkcji i usług cyfrowych zależy od wersji silnikowej lub innego wyposażenia dodatkowego. Struktura oferty oraz dostępność mogą się różnić w zależności od kraju. Szczegółowe informacje na temat dostępności, warunków i kosztów można uzyskać u dealerów BMW.

ORYGINALNE AKCESORIA BMW.

Intensywne wrażenia z jazdy jeszcze wzbogacone: do oryginalnego BMW najlepiej pasują oryginalne akcesoria BMW. Czy to koła i opony, rozwiązania transportowe i wyposażenie bagażnika, akcesoria wewnętrzne, komunikacja, informacja i technologia, akcesoria do ładowania czy M Performance Parts – w ofercie oryginalnych akcesoriów BMW znajdziesz dokładnie takie indywidualne rozwiązanie, które pozwoli Ci poczuć zupełnie nową radość z jazdy.

KOŁA I OPONY.

Z oryginalnymi kompletnymi kołami BMW bezpiecznie dotrzesz do celu i już na pierwszy rzut oka podkreślisz sportowy wygląd swojego BMW. Ale czego nie widać od razu: są one dokładnie dopasowane do Twojego BMW, przechodzą zaawansowane testy materiałowe i testy działania oraz zostały opracowane w ścisłej współpracy z wiodącymi producentami opon – indywidualnie dopasowane do dynamiki jazdy i stylistyki każdego modelu BMW.

ROZWIĄZANIA TRANSPORTOWE I WYPOSAŻENIE BAGAŻNIKA.

Oryginalne akcesoria BMW oferują szeroką gamę rozwiązań transportowych i bagażowych. Zgodnie z osobistymi życzeniami i zainteresowaniami możesz stworzyć dodatkową przestrzeń zawsze i wszędzie, gdzie jej potrzebujesz. Systemy uchwytów czy akcesoria do bagażnika – na oryginalnych akcesoriach BMW możesz zawsze polegać: są precyzyjnie dopasowane do Twojego BMW i wygodne w użyciu.

AKCESORIA WEWNĘTRZNE.

Pasują idealnie – wszystkie produkty z oferty oryginalnych akcesoriów wewnętrznych BMW pozwalają Ci zaprojektować wnętrze Twojego BMW całkowicie zgodnie z własnym wyobrażeniem. Poza wysoką funkcjonalnością oryginalnych akcesoriów BMW zawsze stawiasz również na atrakcyjną stylistykę BMW oraz szczególnie dobrą jakość wykonania i materiałów – a także na wnętrze, które zachwyca za każdym razem na nowo.

KOMUNIKACJA, INFORMACJA I TECHNOLOGIA.

Najnowocześniejsze funkcje i cechy zapewniające maksymalną swobodę i elastyczność: oryginalne akcesoria BMW z zakresu komunikacji, informacji i techniki zawsze Cię wspierają. Niezależnie od tego, czy chcesz być zawsze dostępny telefonicznie, czy zależy Ci na najlepszym dźwięku – innowacyjne oryginalne akcesoria BMW oferują właściwe rozwiązanie. Gdziekolwiek podróżujesz, zawsze będziesz cieszyć się dobrym połączeniem i spersonalizowaną rozrywką.

AKCESORIA DO ŁADOWANIA.

Nieważne, gdzie i jak chcesz ładować swoje BMW – oryginalne akcesoria BMW do ładowania oferują Ci produkty i usługi dostosowane do Twoich potrzeb. Podczas gdy Twoje BMW ładuje się prywatnie za pomocą szybkiej ładowarki uniwersalnej BMW z dowolnego gniazdka lub – jeszcze wygodniej – ze stacji BMW Wallbox z oferty oryginalnych akcesoriów BMW, na drogach dostępna jest szeroka sieć publicznych punktów ładowania. Innowacyjne usługi Connected Charging pokazują na przykład stacje ładowania na wyświetlaczu informacyjnym Twojego BMW lub pozwalają przygotować temperaturę wnętrza za pomocą smartfona.

M PERFORMANCE PARTS.

Dzięki akcesoriom M Performance Parts możesz doświadczyć motorsportowych genów BMW z fascynującą intensywnością także poza torem wyścigowym. Liczne komponenty techniczne i wizualne sprawiają, że wybitna technologia staje się widocznym i odczuwalnym doświadczeniem. Ekskluzywne materiały i doskonała jakość gwarantują perfekcyjną dynamikę jazdy. Poznaj inspirującą doskonałość produktu: indywidualną, wyrazistą i bezkompromisową.

Dostępność przedstawionego i opisanego wyposażenia może się różnić w zależności od kraju. Twój dealer BMW chętnie doradzi Ci zakresie oferty oryginalnych akcesoriów BMW.

Odkryj całą gamę oryginalnych akcesoriów BMW i paletę produktów BMW M Performance Parts.

ORYGINALNE AKCESORIA BMW.

BMW oferuje szeroki wybór opcjonalnych akcesoriów zwiększających radość z jazdy. Skonfiguruj swoje BMW serii 7 zgodnie z własnymi preferencjami i potrzebami. Oprócz przedstawionego tu asortymentu dostępny jest szeroki wybór innych praktycznych i estetycznych oryginalnych akcesoriów BMW. Znajdziesz je na stronie **www.bmw.pl**

20-calowe aerodynamiczne obręcze kół 906 Bicolor, ciemnoszare z błyszczącym szlifem 3D i ogumieniem mieszanym, frezowane, przód 9J x 20, opony 255/45 R20, tył 10,5J x 20, opony 285/40 R20.

Wysokiej jakości etui na kluczyk BMW ze skóry Nappa z mieniącymi się kryształkami daje kluczykowi Twojego BMW wyjątkowy wygląd.

Wieszak na odzież zatrzaskuje się w uchwycie bazowym lub systemie „Travel & Comfort" i można go stosować również poza samochodem.

Dopasowane dywaniki całoroczne BMW chronią przestrzeń na nogi przed wilgocią i brudem. W kolorze czarnym, z napisem BMW.

Domowa stacja paliw. Stacja BMW Wallbox umożliwia szybkie, niezawodne i wygodne ładowanie z mocą do 22 kW.

Antypoślizgowa, wodoodporna mata chroniąca bagażnik przed brudem i wilgocią. W kolorze czarnym, ze wstawką ze stali szlachetnej pasującą do wnętrza.

Czasowa i techniczna dostępność przedstawionych i opisanych akcesoriów może się różnić w zależności od wyposażenia, wersji silnikowej i rynku. Twój dealer BMW chętnie doradzi Ci zakresie oferty oryginalnych akcesoriów BMW.

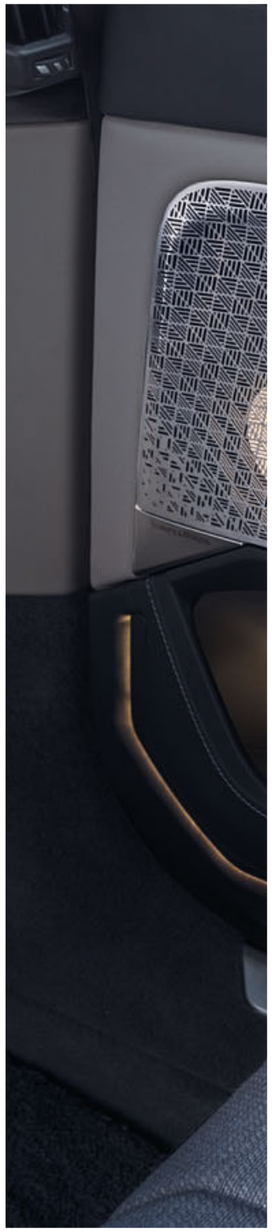

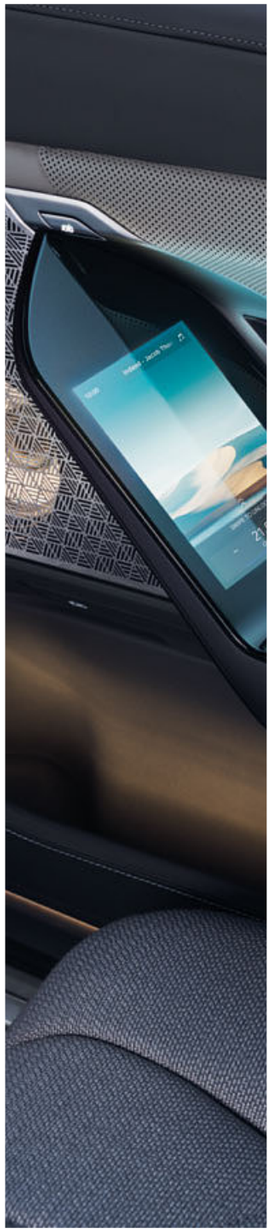

DANE TECHNICZNE I SERWIS

DANE TECHNICZNE.

BMW serii 7		740d xDrive[6,7,8]	750e xDrive[6,7,9]	i7 xDrive60[6]
Łączny napęd[2]				
Typ napędu		wysokoprężny – mild hybrid 48 V	benzynowy – hybryda plug-in	elektryczny
Moc	kW (KM)	220 (299)[12]	360 (490)[12,13]	400 (544)
Moment obrotowy	Nm	670[12]	700	745
Skrzynia biegów		8-stopniowa automatyczna	8-stopniowa automatyczna	1-stopniowa automatyczna
Rodzaj napędu		na wszystkie koła	na wszystkie koła	na wszystkie koła
Silnik BMW TwinPower Turbo[2]				
Cylindry		6	6	–
Pojemność	cm^3	2993	2998	–
Moc znamionowa	kW (KM) / 1/min	210 (286) / 4000	230 (313) / 5000 – 6500	–
Znamionowy moment obrotowy	Nm / obr/min	650 / 1750 – 3000	450 / 1750 – 4700	–
Silnik elektryczny[5]				
Moc (znamionowa) / 30 minut[11]	kW (KM)	13 (18) / –[7]	145 (197)	400 (544) / 135 (184)
(Znamionowy) moment obrotowy	Nm	200	280	745
Osiągi				
Przyspieszenie 0 – 100 km/h	s	6,3	4,9	4,7
Prędkość maksymalna	km/h	250	250	240
Prędkość maksymalna elektr.	km/h	–	140	240
Zużycie paliwa / emisja CO_2[2,3]				
Zużycie paliwa w cyklu mieszanym WLTP[14]	l/100 km	5,9 – 6,9	1,0 – 1,2	–
Emisja CO_2 w cyklu mieszanym (WLTP)	g/km	157 – 182	22 – 28	–
Zużycie energii w cyklu mieszanym WLTP	kWh/100 km	–	24,5 – 26,9	18,4 – 19,6
Zasięg elektryczny WLTP[4]	km	–	80 – 89	625 – 591
Akumulator wysokonapięciowy / 48 V, ładowanie[10]				
Pojemność akumulatora	kWh	1	21	101,7
Maksymalna moc ładowania AC / DC	kW	–	7,4 / –	11 / 195
Czas ładowania DC 10 – 80 %	h	–	–	0:34
Doładowany zasięg po 10 minutach ładowania z wysoką mocą	km	–	–	do 170
Czas ładowania AC 0 – 100 %	h	–	ok. 3:00	10:30
Wymiary / masy				
Dł. / szer. / wys.	mm	5391 / 1950 / 1553	5391 / 1950 / 1544	5391 / 1950 / 1544
Rozstaw osi	mm	3215	3215	3215
Masa własna[1]	kg	2255	2455	2715
Pojemność bagażnika	l	540	525	500
Pojemność zbiornika paliwa	l	74	65	–
Masa przyczepy, opcjonalnie hamowanej fabrycznie do 12 % / obciążenie haka	kg	2100 / 85	2000 / 80	2000 / 80

Podane osiągi, zużycie paliwa i emisja CO_2 obowiązują dla samochodów ze standardową skrzynią biegów.

1 Masa własna wg WE odnosi się do pojazdu z wyposażeniem standardowym bez wyposażenia dodatkowego. Masa własna uwzględnia 90-procentowe napełnienie zbiornika paliwa i 75 kg wagi kierowcy. Wyposażenie dodatkowe może wpływać na masę samochodu, ładowność oraz, w przypadku wpływu na aerodynamikę, na prędkość maksymalną.

2 Dane dotyczące mocy silników benzynowych odnoszą się do paliwa o liczbie oktanowej 98. Dane dotyczące zużycia odnoszą się do paliwa referencyjnego zgodnie z rozporządzeniem (WE) 2007/715. Dopuszczalne jest stosowanie paliwa bezołowiowego o liczbie oktanowej 91 lub wyższej i zawartości etanolu do 10% (E10). BMW zaleca stosowanie benzyny bezołowiowej o LO 95.

3 Wskazane dane dotyczące zużycia paliwa, emisji CO_2 i zużycia energii zostały ustalone na podstawie nowej procedury WLTP określonej w Rozporządzeniu (UE) 2017/1151 z dnia 1 czerwca 2017 r. w uzupełnieniu Rozporządzenia (WE) nr 2007/715 Parlamentu Europejskiego i Rady w sprawie homologacji typu pojazdów silnikowych w odniesieniu do emisji zanieczyszczeń pochodzących z lekkich pojazdów pasażerskich i użytkowych oraz w sprawie dostępu do informacji dotyczących naprawy i utrzymania pojazdów w brzmieniu obowiązującym w chwili udzielenia homologacji. Zakresy danych WLTP uwzględniają wszelkie wyposażenie dodatkowe (w tym przypadku z rynku niemieckiego). W przypadku pojazdów, których homologację typu przeprowadzono na nowo od 01.01.2021 r., oficjalne dane są dostępne tylko według WLTP. Więcej informacji o procedurze pomiarowej WLTP można znaleźć na stronie **www.bmw.com/wltp**

4 Zasięg zależny od wielu różnych czynników, przede wszystkim: indywidualnego stylu jazdy, uwarunkowań trasy, temperatury zewnętrznej, ogrzewania lub klimatyzacji oraz zastanej temperatury.

5 Przy temperaturach poniżej 0°C w pełni elektryczny napęd jest dostępny dopiero po przejechaniu kilku kilometrów, gdy akumulator rozgrzeje się do temperatury roboczej.

6 Ten wariant silnika nie jest dostępny we wszystkich krajach. Więcej informacji można uzyskać u dealerów BMW.

7 Wartości wstępne; brakujące dane nie były dostępne w chwili zamknięcia wydania.

8 Przewidywany termin wprowadzenia: 12/2022.

9 Przewidywany termin wprowadzenia: 03/2023.

10 Wartości czasu i efektu ładowania i odnoszą się do temperatury rozruchu akumulatora i otoczenia 29 – 33°C, przy czym wartości certyfikacyjne nie obejmują dodatkowych odbiorników elektrycznych, takich jak ogrzewanie foteli, wyświetlacze czy klimatyzacja.

11 Moc ciągła BEV 30 minut.

12 Generowana przez silnik spalinowy (podana wartość znamionowa) oraz silnik elektryczny (maksymalnie podana wartość znamionowa).

13 Moc zależy od stanu naładowania akumulatora.

14 W przypadku pojazdów hybrydowych plug-in: ważone, łącznie (EC AC Charge Weighted).

DANE TECHNICZNE.

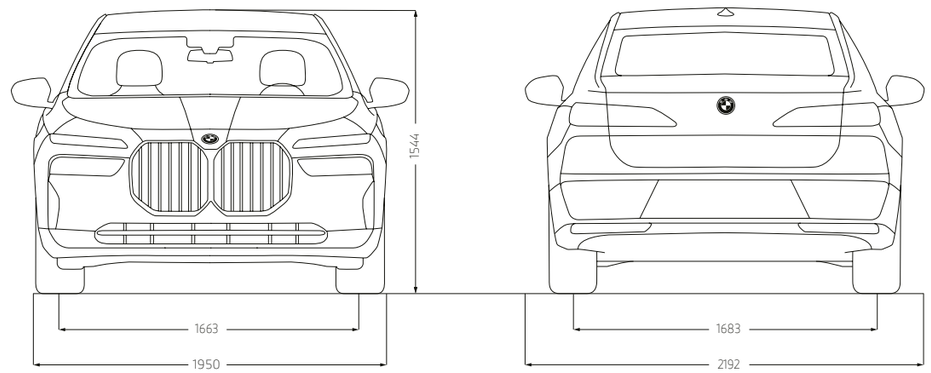

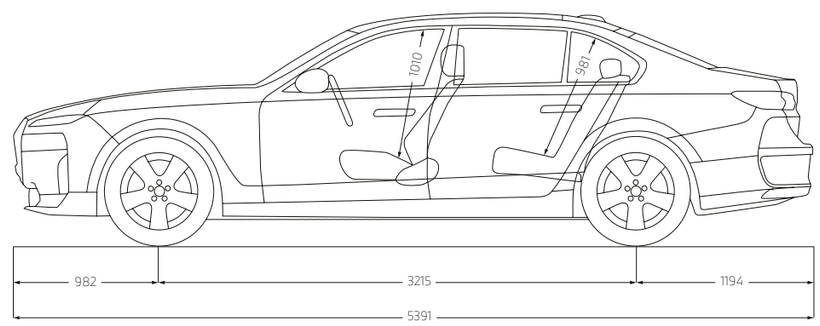

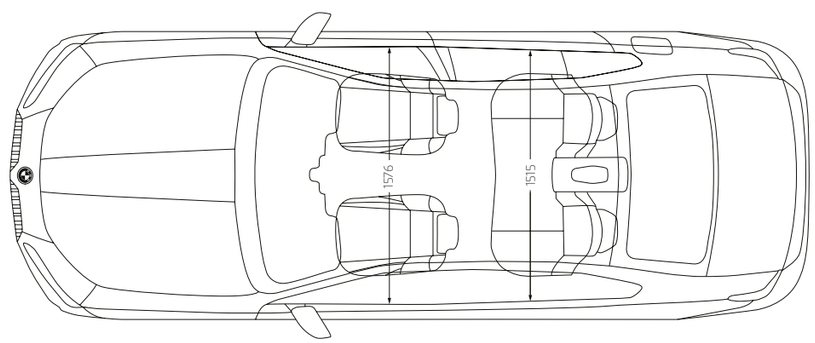

Wartości na rysunkach technicznych podano w mm i mogą one różnić się w zależności od modelu i wyposażenia dodatkowego.

BMW CHARGING.

ŁADOWANIE.

Wygodne, szybkie i bezpieczne ładowanie – przez gniazdo ładowania z boku Twojego BMW. Gniazdo ładowania w samochodach elektrycznych znajduje się z tyłu po prawej stronie, a w samochodach hybrydowych plug-in z przodu po lewej stronie. Funkcje komfortowe ułatwiają obsługę: w ciemności oświetlenie orientacyjne gniazda ładowania umożliwia bezproblemowe podłączanie kabla do ładowania. Wszystko w zasięgu wzroku: wskazanie diodowe gniazda ładowania informuje w różnych kolorach o aktualnym stanie ładowania. Czujnik temperatury dodatkowo zwiększa bezpieczeństwo. Mierzy temperaturę na stykach i może odpowiednio wcześniej wykryć ewentualne przegrzanie. Gniazdo ładowania automatycznie blokuje i odblokowuje wtyk podczas ładowania, aby nie można było go wyjąć. Jeśli nie można odłączyć wtyku od pojazdu, należy użyć elektrycznego odblokowywania awaryjnego. Aby skrócić do minimum czas oczekiwania na stacjach ładowania AC, można ładować samochód elektryczny z mocą do 22 kW[1]. Jeszcze szybsze ładowanie akumulatora wysokonapięciowego zapewniają stacje DC. Tam można korzystać z mocy ładowania do 205 kW. Z kolei samochody hybrydowe plug-in można standardowo ładować ze stacji ładowania AC z mocą do 7,4 kW.

ŁADOWANIE W DOMU.

Dzięki dołączonej szybkiej ładowarce uniwersalnej ładowanie w domu jest wyjątkowo łatwe. Możesz ładować swoje BMW serii 7 Plug-in Hybrid lub BMW i7 z dowolnego gniazdka domowego lub siłowego. Jeszcze wygodniejsze i szybsze ładowanie umożliwia stacja Wallbox. BMW oferuje różne stacje Wallbox – na życzenie także z usługą montażu.

[1] Przewidywana dostępność od 11/2022.

BMW CHARGING.

ŁADOWANIE W MIEJSCACH PUBLICZNYCH.

Niezależnie od tego, gdzie jesteś i co planujesz – z samochodem elektrycznym BMW wszystkie drogi stoją przed Tobą otworem. Do nieskomplikowanego ładowania w podróży służy załączony kabel do ładowania (typu 3) do Twojej hybrydy plug-in lub elektrycznego BMW. W zestawie znajduje się również karta BMW Charging. Daje ona dostęp do stale rosnącej sieci publicznych stacji ładowania różnych operatorów w centrach miast oraz wzdłuż ważnych osi komunikacyjnych w Europie. Punkty ładowania w pobliżu można łatwo znaleźć za pomocą BMW Maps w samochodzie lub aplikacji My BMW na smartfonie.

BMW CONNECTED CHARGING.

Dzięki cyfrowym usługom Connected Charging zawsze optymalnie i efektywnie wykorzystasz elektryczny zasięg swojego BMW i. System ułatwia wyszukiwanie publicznych stacji ładowania i dostarcza z wyprzedzeniem ważnych informacji. Ponadto aplikacja zapewnia wgląd w istotne dane pojazdu.

DANE TECHNICZNE MODELU M.

BMW serii 7		M760e xDrive[6,7,8]
Łączny napęd[2]		
Typ napędu		benzynowy – hybryda plug-in
Moc	kW (KM)	420 (571)[11,12]
Moment obrotowy	Nm	800
Skrzynia biegów		8-stopniowa automatyczna
Rodzaj napędu		na wszystkie koła
Silnik BMW TwinPower Turbo[2]		
Cylindry		6
Pojemność	cm^3	2998
Moc znamionowa	kW (KM) / 1/min	280 (381) / 5200 – 6250
Znamionowy moment obrotowy	Nm / obr/min	520 / 1850 – 5000
Silnik elektryczny[5]		
Moc (znamionowa) / 30 minut[10]	kW (KM)	145 (197)
(Znamionowy) moment obrotowy	Nm	280
Osiągi		
Przyspieszenie 0 – 100 km/h	s	4,3
Prędkość maksymalna	km/h	250
Prędkość maksymalna elektr.	km/h	140
Zużycie paliwa / emisja CO_2[2,3]		
Zużycie paliwa w cyklu mieszanym WLTP[13]	l/100 km	1,1 – 1,2
Emisja CO_2 w cyklu mieszanym (WLTP)	g/km	25 – 28
Zużycie energii w cyklu mieszanym WLTP	kWh/100 km	25,8 – 26,9
Zasięg elektryczny WLTP[4]	km	80 – 84
Akumulator wysokonapięciowy / 48 V, ładowanie[9]		
Pojemność akumulatora	kWh	21
Maksymalna moc ładowania AC / DC	kW	7,4 / –
Czas ładowania DC 10 – 80 %	h	–
Doładowany zasięg po 10 minutach ładowania z wysoką mocą	km	–
Czas ładowania AC 0 – 100 %	h	ok. 03:00
Wymiary / masy		
Dł. / szer. / wys.	mm	5391 / 1950 / 1553
Rozstaw osi	mm	3215
Masa własna[1]	kg	2525
Pojemność bagażnika	l	525
Pojemność zbiornika paliwa	l	65
Masa przyczepy, opcjonalnie hamowanej fabrycznie do 12% / obciążenie haka	kg	2000 / 80

Podane osiągi, zużycie paliwa i emisja CO_2 obowiązują dla samochodów ze standardową skrzynią biegów.

[1] Masa własna wg WE odnosi się do pojazdu z wyposażeniem standardowym bez wyposażenia dodatkowego. Masa własna uwzględnia 90-procentowe napełnienie zbiornika paliwa i 75 kg wagi kierowcy. Wyposażenie dodatkowe może wpływać na masę samochodu, ładowność oraz, w przypadku wpływu na aerodynamikę, na prędkość maksymalną.

[2] Dane dotyczące mocy silników benzynowych odnoszą się do paliwa o liczbie oktanowej 98. Dane dotyczące zużycia odnoszą się do paliwa referencyjnego zgodnie z rozporządzeniem (WE) 2007/715. Dopuszczalne jest stosowanie paliwa bezołowiowego o liczbie oktanowej 91 lub wyższej i zawartości etanolu do 10% (E10). BMW zaleca stosowanie benzyny bezołowiowej o LO 95.

[3] Wskazane dane dotyczące zużycia paliwa, emisji CO_2 i zużycia energii zostały ustalone na podstawie nowej procedury WLTP określonej w Rozporządzeniu (UE) 2017/1151 z dnia 1 czerwca 2017 r. w uzupełnieniu Rozporządzenia (WE) nr 2007/715 Parlamentu Europejskiego i Rady w sprawie homologacji typu pojazdów silnikowych w odniesieniu do emisji zanieczyszczeń pochodzących z lekkich pojazdów pasażerskich i użytkowych oraz w sprawie dostępu do informacji dotyczących naprawy i utrzymania pojazdów w brzmieniu obowiązującym w chwili udzielenia homologacji. Zakresy danych WLTP uwzględniają wszelkie wyposażenie dodatkowe (w tym przypadku z rynku niemieckiego). W przypadku pojazdów, których homologację typu przeprowadzono na nowo od 01.01.2021 r., oficjalne dane są dostępne tylko według WLTP. Więcej informacji o procedurze pomiarowej WLTP można znaleźć na stronie **www.bmw.com/wltp**

[4] Zasięg zależny od wielu różnych czynników, przede wszystkim: indywidualnego stylu jazdy, uwarunkowań trasy, temperatury zewnętrznej, ogrzewania lub klimatyzacji oraz zastanej temperatury.

[5] Przy temperaturach poniżej 0°C w pełni elektryczny napęd jest dostępny dopiero po przejechaniu kilku kilometrów, gdy akumulator rozgrzeje się do temperatury roboczej.

[6] Ten wariant silnika nie jest dostępny we wszystkich krajach. Więcej informacji można uzyskać u dealerów BMW.

[7] Wartości wstępne; brakujące dane nie były dostępne w chwili zamknięcia wydania.

[8] Przewidywany termin wprowadzenia: 03/2023.

[9] Wartości czasu i efektu ładowania i odnoszą się do temperatury rozruchu akumulatora i otoczenia 29 – 33°C, przy czym wartości certyfikacyjne nie obejmują dodatkowych odbiorników elektrycznych, takich jak ogrzewanie foteli, wyświetlacze czy klimatyzacja.

[10] Moc ciągła BEV 30 minut.

[11] Generowana przez silnik spalinowy (podana wartość znamionowa) oraz silnik elektryczny (maksymalnie podana wartość znamionowa).

[12] Moc zależy od stanu naładowania akumulatora.

[13] W przypadku pojazdów hybrydowych plug-in: ważone, łącznie (EC AC Charge Weighted).

DANE TECHNICZNE MODELU M.

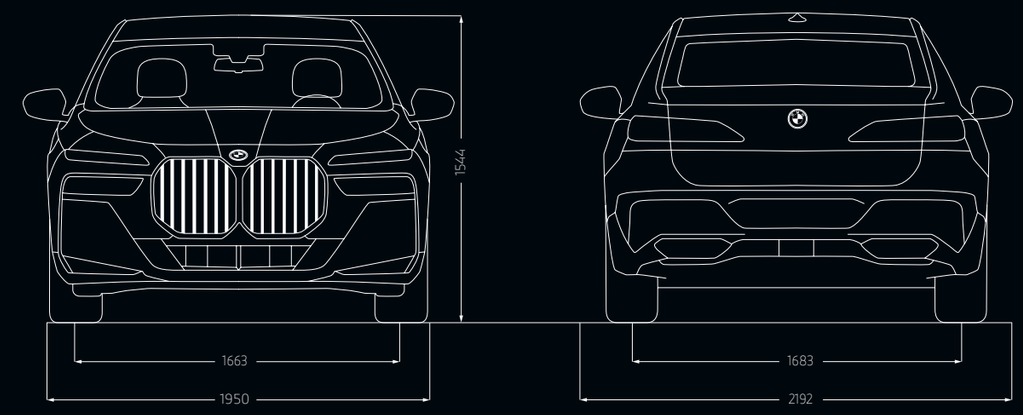

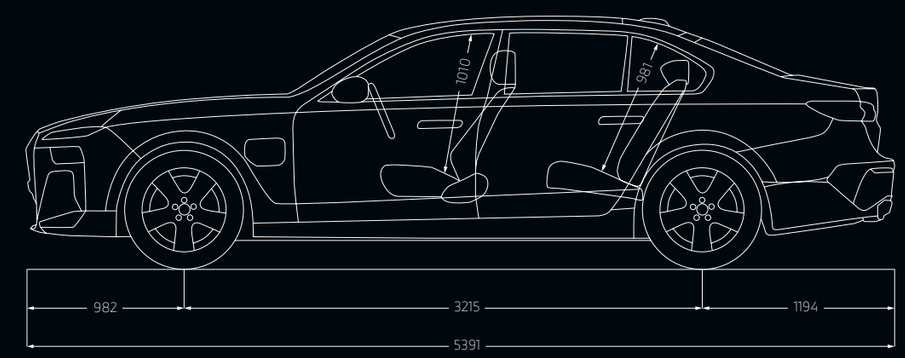

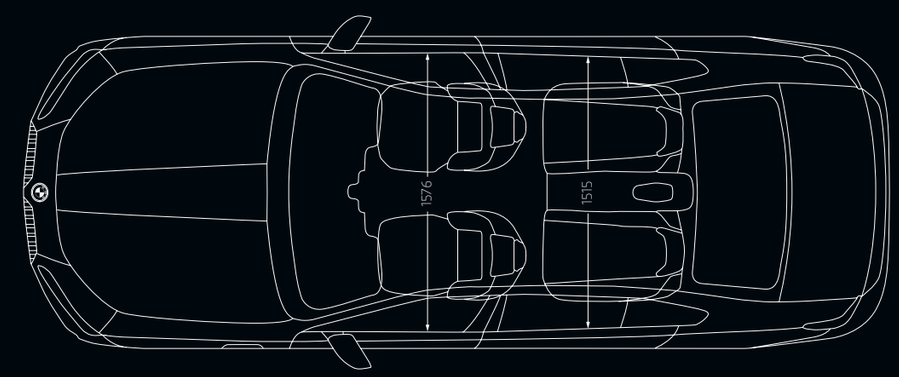

Wartości na rysunkach technicznych podano w mm i mogą one różnić się w zależności od modelu i wyposażenia dodatkowego.

SERWIS BMW.

Zawsze do Twojej dyspozycji: Twój partner serwisowy BMW pomoże Ci we wszystkim, co dotyczy Twojego BMW. Naszym celem jest, aby każda podróż Twoim BMW była tak przyjemna, jak to tylko możliwe. Rozległa sieć warsztatów na całym świecie oferuje najwyższej jakości usługi specjalistów BMW, innowacyjne technologie diagnostyczne, szybką dostępność precyzyjnie dopasowanych oryginalnych części BMW oraz oryginalnego oleju silnikowego BMW. Istnieje wiele powodów, dla których warto wybrać usługi BMW. Ale przede wszystkim jeden: dzięki serwisowi BMW przez wiele lat będziesz odczuwać radość z jazdy, którą zapewni Ci tylko Twoje BMW.

DOSTĘPNY ZAWSZE I WSZĘDZIE: NASZ KOMPLEKSOWY SERWIS.

Wiele usług serwisowych BMW można łatwo rezerwować i śledzić online – a swój czas poświęcać na naprawdę ważne rzeczy w życiu. Zachowaj niezależność i elastyczność dzięki umawianiu terminów online i usługom zdalnym. Korzystaj z naszych innowacyjnych usług i ofert cyfrowych, takich jak np. wideoporady online, i otrzymuj wszystkie istotne informacje na swoim smartfonie. A jeżeli nie chcesz się zatrzymywać, ale musisz, możesz skorzystać z pomocy BMW w razie awarii i wypadku.

BMW SERVICE INCLUSIVE.

Skup się na tym, co naprawdę ważne – na radości z jazdy. Z BMW Service Inclusive to możliwe. Za jednorazową opłatą w wybranym przez Ciebie okresie czasu masz zapewnione wykonanie wszystkich ujętych w ofercie przeglądów i prac serwisowych i możesz jeździć bez żadnych obaw – i bez ukrytych kosztów. Twoje BMW jest przy tym zawsze w najlepszych rękach – i to we wszystkich serwisach BMW na całym świecie.

PRZEDŁUŻENIE GWARANCJI BMW.

Gwarancja dealera BMW chroni Cię przed nieoczekiwanymi kosztami napraw przez 24 miesiące. Ale nawet po tym czasie nie masz się czym martwić, ponieważ masz możliwość łatwego przedłużenia gwarancji aż do 5 lat.

APLIKACJA MY BMW.

Dzięki aplikacji My BMW masz zawsze pod ręką cyfrowy świat BMW na swoim smartfonie. Oferuje szeroki zakres usług i funkcji, które ułatwiają życie – przed każdą podróżą, w jej trakcie i po niej. Aplikacja My BMW powiadamia Cię na przykład o potrzebie przeglądu Twojego BMW i ułatwia umówienie się na wizytę w serwisie BMW. To kolejny powód, by cieszyć się radością z jazdy.

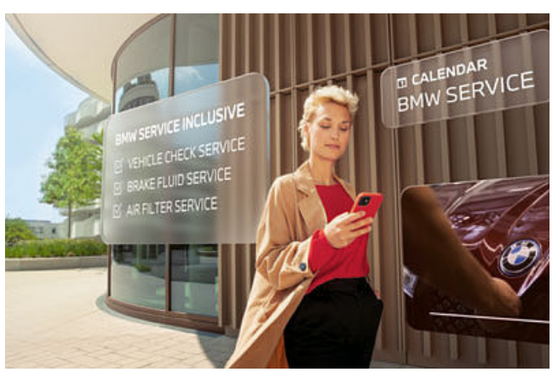

Dostępność przedstawionych i opisanych usług może się różnić w zależności od kraju. Twój lokalny dealer BMW chętnie doradzi Ci w zakresie całej oferty BMW.

TWÓJ NIEZAWODNY KOMPAN W KAŻDEJ PODRÓŻY: **PARTNER SERWISOWY BMW Z PROACTIVE CARE.**

- AUTOMATYCZNE ZBIERANIE DANYCH I WCZESNE WYKRYWANIE STANÓW POJAZDU ZA POMOCĄ CZUJNIKÓW.
- NIESKOMPLIKOWANA, NATYCHMIASTOWA POMOC EKSPERTÓW BMW.
- ROZWIĄZYWANIE PROBLEMÓW ZA POŚREDNICTWEM ZDALNEGO USUWANIA USTEREK.
- SZYBKIE UMAWIANIE TERMINÓW.
- INDYWIDUALNE, DOSTOSOWANE DO POTRZEB OFERTY SERWISOWE.

Serwis BMW oferuje Ci maksymalną pewność i beztroską radość z jazdy. Ponieważ dzięki usłudze Proactive Care masz na pokładzie inteligentnego kompana, który myśli z wyprzedzeniem i wcześnie rozpoznaje różne stany pojazdu. Dzięki temu możesz skupić się na tym, co w BMW najważniejsze: na radości z jazdy.

Działająca na bazie danych i czujników usługa Proactive Care w czasie rzeczywistym automatycznie wykrywa zbliżającą się konieczność przeglądu, konserwacji lub naprawy Twojego pojazdu i kontaktuje się z Tobą: dzwoni do Ciebie ekspert BMW, albo dostajesz powiadomienie w aplikacji My BMW, w wiadomości InCar lub pocztą elektroniczną. W niektórych przypadkach problem można rozwiązać za pośrednictwem zdalnego usuwania usterek, oszczędzając sobie jazdy do serwisu. Jeśli sytuacja będzie tego wymagać, wyślemy do Ciebie pomoc drogową BMW lub umówimy wizytę u Partnera Serwisowego BMW. Kolejna korzyść: ponieważ serwis zna już Twoje potrzeby dzięki analizie danych w czasie rzeczywistym, wizyta w serwisie jeszcze krótsza i mniej skomplikowana. Cokolwiek się stanie: dzięki innowacyjnym usługom świadczonym w czasie rzeczywistym służymy Ci zawsze pomocą.

Usługa Proactive Care jest częścią aktywnej umowy BMW ConnectedDrive i jest bezpłatna.

ZRÓWNOWAŻONY ROZWÓJ.

Od wielu lat BMW Group zajmuje czołowe miejsca w niezależnych ratingach i rankingach zrównoważonego rozwoju. Te sukcesy i rosnące wyzwania związane z ochroną niezbędnych dożycia zasobów umacniają nas w tym, aby wyznaczyć zrównoważony rozwój jako centralny aspekt naszej strategii korporacyjnej. Jej częścią jest tworzenie koncepcji wydajnych pojazdów, opracowywanie przyjaznych dla środowiska metod produkcji oraz wdrażanie zrównoważonych procesów u naszych dostawców. Dzięki rozwiązaniom zwiększającym wydajność, takim jak BMW EfficientDynamics, i konsekwentnej elektryfikacji pomiędzy 1995 a 2020 r. udało się obniżyć emisję CO_2 naszej europejskiej floty pojazdów o połowę. Oprócz tego w latach 2006–2020 zredukowaliśmy w produkcji zużycie wody o 31%, a energii o 38%. Nasze zakłady na całym świecie wykorzystują wyłącznie zieloną energię elektryczną. Od 2021 r. ich produkcja będzie nawet całkowicie neutralna bilansowo pod względem emisji CO_2. Oczywiście każdy z naszych samochodów można po zakończeniu eksploatacji bez problemu poddać recyklingowi lub utylizacji. W celu zezłomowania starego samochodu prosimy zwrócić się do najbliższego dealera BMW. Więcej informacji na ten temat na naszej stronie internetowej.

Po zakończeniu fazy użytkowania każdy pojazd może oczywiście zostać poddany recyklingowi lub zutylizowany. Dalsze informacje na temat zwrotu starego samochodu można znaleźć w naszej witrynie internetowej.

© BMW AG, Monachium / Niemcy. Przedruk, również we fragmentach, tylko za pisemną zgodą BMW AG, Monachium.

411 007 328 00 2 2022 CB.